Proscenic

English
Deutsch
Français
Italiano
Español
Русский

# User Manual

Proscenic Technology Co., Ltd.
E-mail: service@proscenic.tw
Web: www.proscenic.com

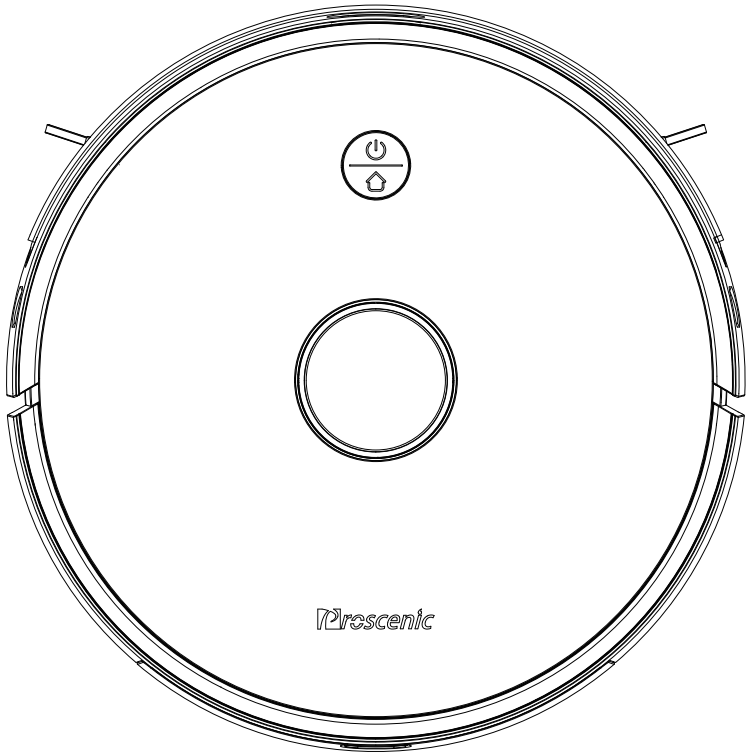


Please keep this user manual in your sight, read it throughly and carefully before using this product.

## EN


| | |
|---|---|
| Packing list | 1 |
| Product description | 2–5 |
| Installation notes | 6 |
| Instructions for use | 7–10 |
| Routine maintenance | 11–17 |
| Basic parameters/Troubleshooting | 18 |
| Common problem | 19 |
| Security Information | 20 |
| FCC Statement | 21 |


## FR


| | |
|---|---|
| Liste d'emballage | 42 |
| Description du produit | 43–46 |
| Consignes d'installation | 47 |
| Instructions d'utilisation | 48–51 |
| Routine d'entretien | 52–58 |
| Paramètres de base/Dépannage | 59 |
| Problèmes courants | 60 |
| Informations de sécurité | 61 |


## ES


| | |
|---|---|
| Lista de contenido | 82 |
| Descripción del producto | 83–86 |
| Notas de instalación | 87 |
| Instrucciones de uso | 88–91 |
| Mantenimiento de rutina | 92–98 |
| Parámetros básicos/Solución de problemas | 99 |
| Problema común | 100 |
| Información de seguridad | 101 |


## DE


| | |
|---|---|
| Packliste | 22 |
| Produktbeschreibung | 23–26 |
| Installationshinweise | 27 |
| Gebrauchsanweisung | 28–31 |
| Routinewartung | 32–38 |
| Grundlegende Parameter/Fehlerbehebung | 39 |
| Häufige Probleme | 40 |
| Sicherheitsinformation | 41 |


## IT


| | |
|---|---|
| Lista della Confezione | 62 |
| Descrizione del Prodotto | 63–66 |
| Note di Installazione | 67 |
| Istruzioni per Uso | 68–71 |
| Manutenzione di Routine | 72–78 |
| Parametri Basi/Soluzione del malfuzionante | 79 |
| Problemi & Soluzioni | 80 |
| Informazioni di Sicurezza | 81 |


## RU


| | |
|---|---|
| Упаковочный лист | 102 |
| Описание продукта | 103–106 |
| Примечания по установке | 107 |
| Инструкция по использованию | 108–111 |
| Повседневное обслуживание | 112–118 |
| Основные параметры/Устранение неисправностей | 119 |
| Общие поломки | 120 |
| Сведения о безопасности | 121 |

# Packing List

Host*1

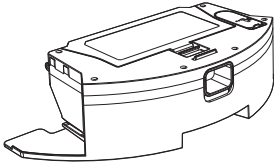

2-in-1 Dust&
Water Tank*1

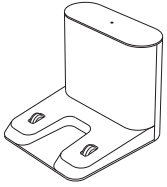

Charging base*1

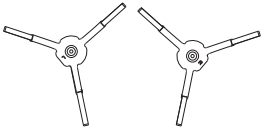

Side Brush*2

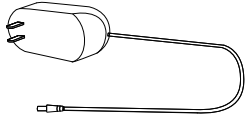

Adapter*1

Remote Control*1

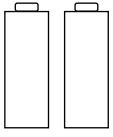

Battery*2

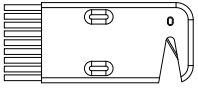

Cleaning Brush*1

Mop *1

Manual*1

# Product description

## Host

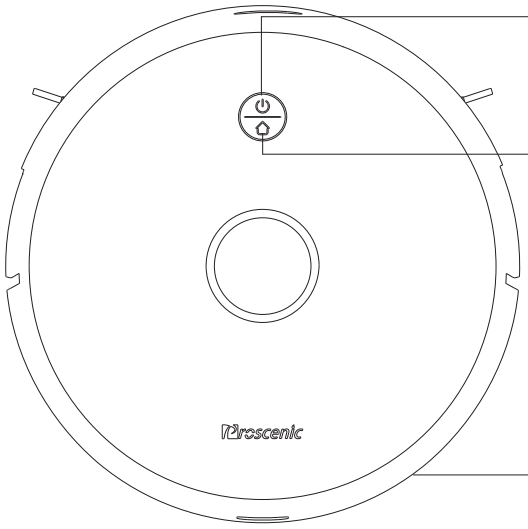


### Start/Stop Button

- Extended press to turn on /Short press to turn off
- Start/pause cleaning

### Recharge button

- Short press to start/pause recharging

Solid blue light: Normal working/pause/standby
Blue light flash: is powering on/configuring network/upgrading firmware
Yellow light flash: low battery/recharging
Green light flash: charging
Solid green light: Fully charged
Red light flash quickly: Abnormal/Error
Light off: Off/sleep

### Network Configuration

- While the power is on, press and hold the “ ⏻ ” and “ ⌂ ” keys simultaneously for 5 seconds

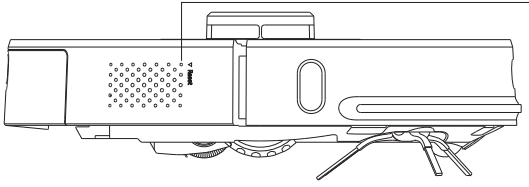

### Forced shutdown button

- Short press to turn off

# Product description

## Host and sensor

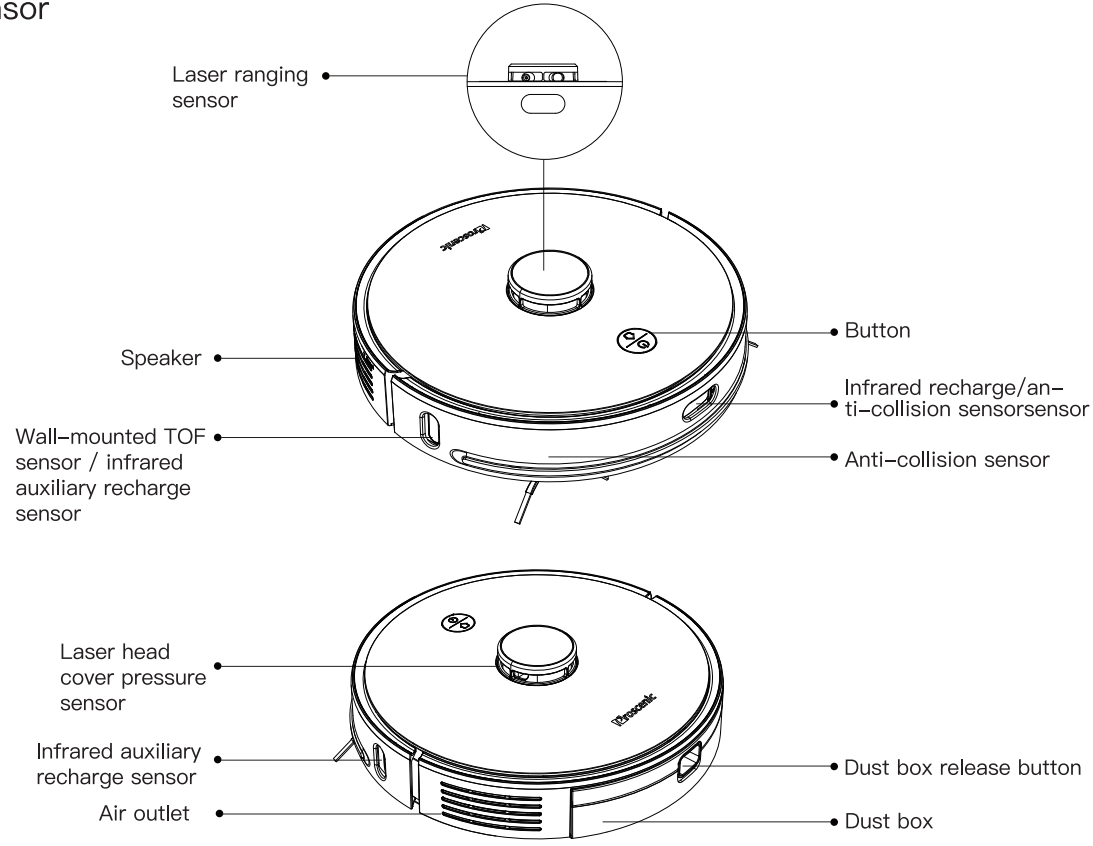

# Product description

## Host and sensor

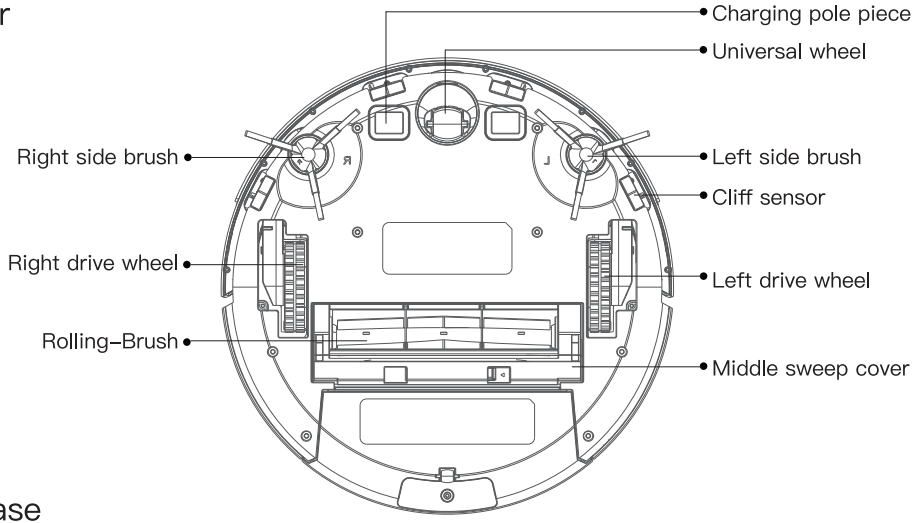


## Charging base

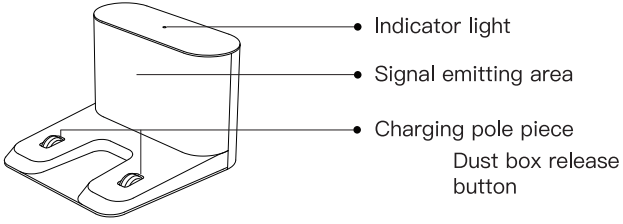


Front of the Charging base

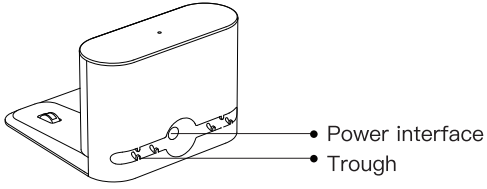


The back of the Charging base

# Product description

## Dust box assembly

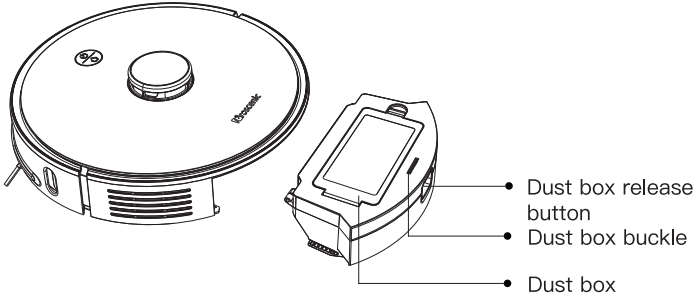


## 2–in–1 Dust&Water

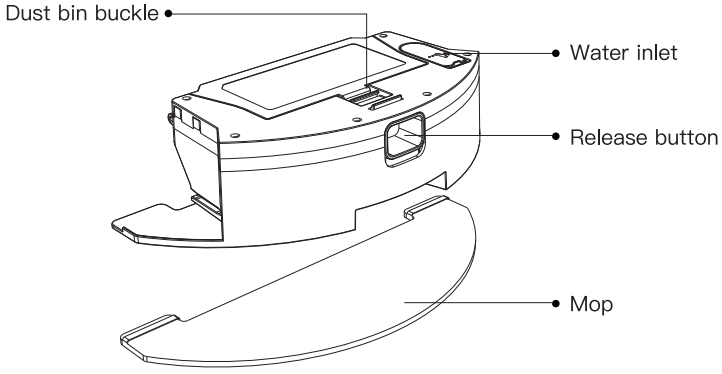


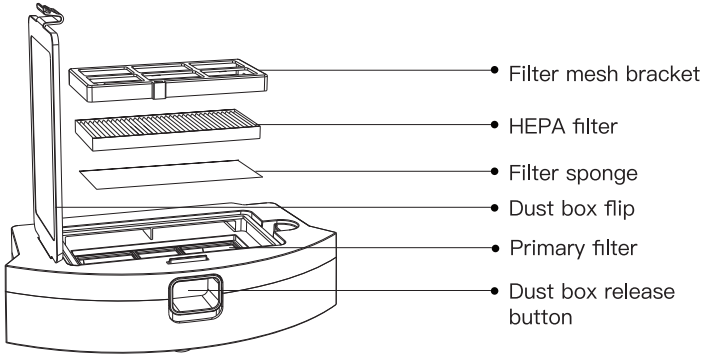


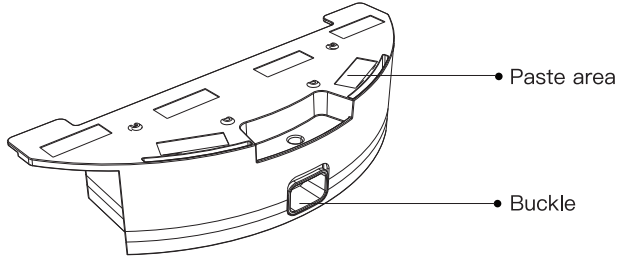

# Installation Notes

## Installing the charging base

Connect the power cord and the charging base is placed against a wall on a flat surface.

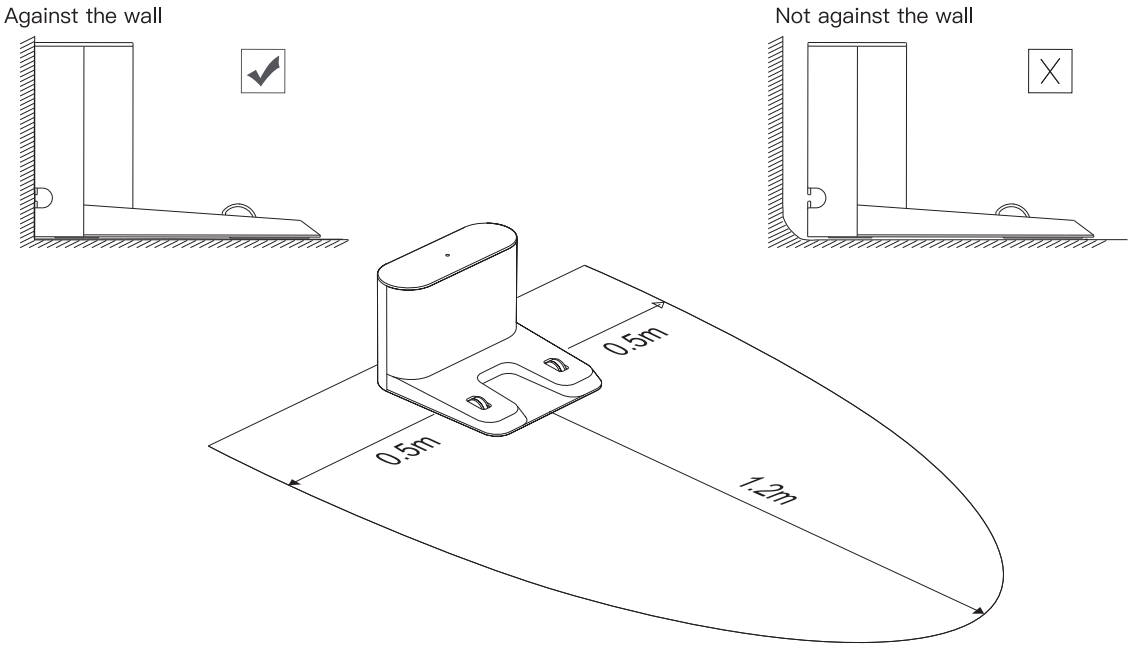


* Make sure that there is more than 1.2 meters in front of the charging base and more than 0.5 meters in the left and right sides to ensure a smooth backfill.
* Do not place the cradle in direct sunlight.

# Instructions for use

## Power on/off

Press and hold the “ ⏻ ” button to power on, and the host enters the standby state. After booting, press and hold the “ ⏻ ” button to shut down.

Note: When the host is charging on the charging stand, it will automatically turn on, and it cannot be turned off during charging.

## Start/pause

Under the power on state, short press the “ ⏻” button to start the whole house cleaning.
Press any key to pause while cleaning.
Note: It is recommended that the sweeping robot start cleaning from the charging stand;
When the battery is too low, the cleaning will not start. Please charge and then start cleaning.
When the power is insufficient during the cleaning process, the host will automatically return to the charging base for charging.
After the battery is fully charged, it will automatically return to the interruption to continue cleaning.

## Charging

Automatic recharge: The host will automatically return to the charging base to charge after the cleaning is completed or when the battery is insufficient.
Manual charging: Press the “⌂” button to start recharging; after the host is powered off, you can manually put the host back into the charging base to charge.

Note: Please make sure the charging pole piece is in good contact.

## Sleep

If there is no operation for more than 20 minutes, the host will automatically enter into sleep state.

Note: The host will not enter the sleep state when charging;
Automatically shuts down after sleeping to no power.

# Instructions for use

## Connect to the mobile client

① The phone is connected to WiFi;

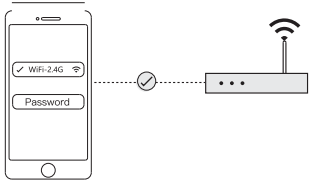


② Scan the QR code below, or search for “ProscenicHome” in the mobile app store to download the app, register and login to the account;

GET IT ON Google play

Available on the App Store

③ Add device on the home page choose sweeping robot”U6”;

④ Press and hold the “⏻” and “⌂” keys for 5 seconds to enter the network configuration;

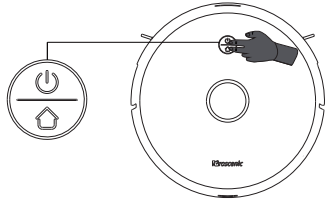

⑤ Select the connected WiFi of the phone and enter the WiFi password;

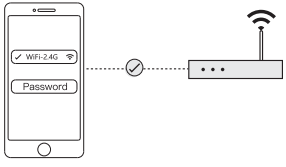


⑥ Go to the mobile phone WLAN list and select and connect the ”Proscenic–XXXX” device hotspot;

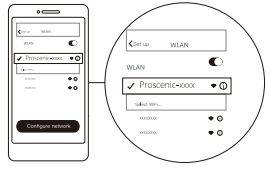


⑦ Return to the APP and wait for the distribution network to complete.

# Instructions for use

## Remote control

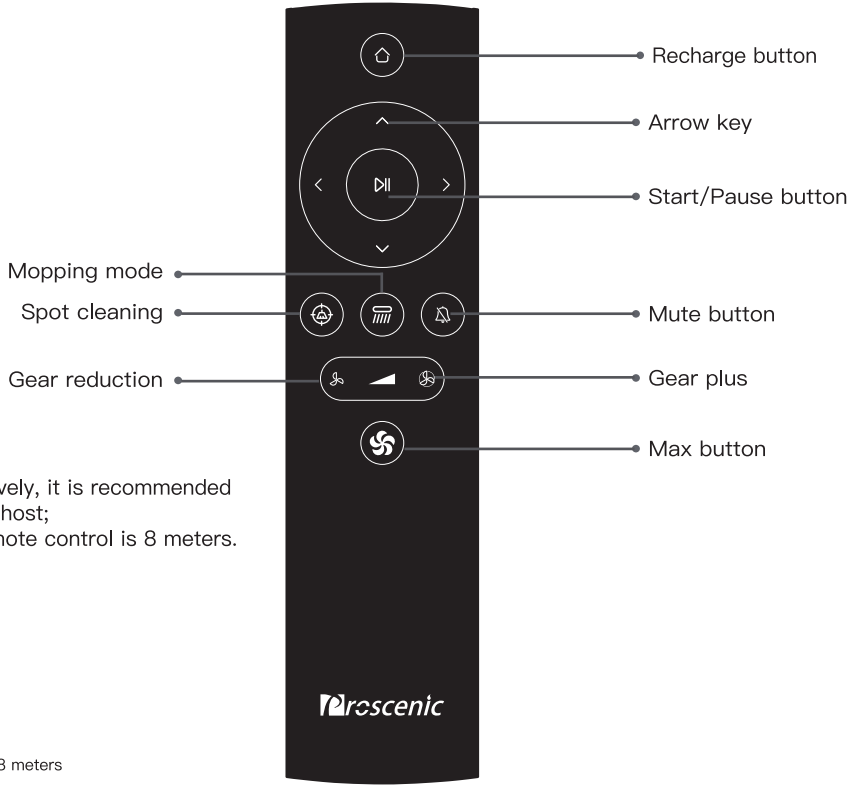


Note:

1. To ensure remote control effectively, it is recommended to use it in the front area of the host;
2. The effective distance of the remote control is 8 meters.

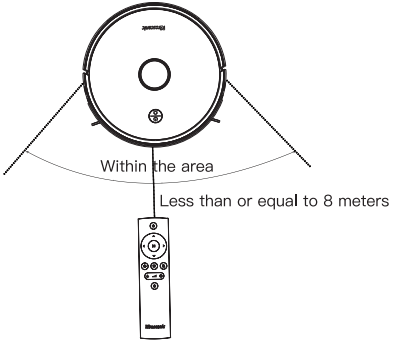

# Instructions for use

## 2–in–1 Dust&Water Tank

Switch to water tank assembly for mopping.
Note: Do not mop on the carpet to avoid getting the carpet wet.

① Press the release button and take the water tank assembly out;

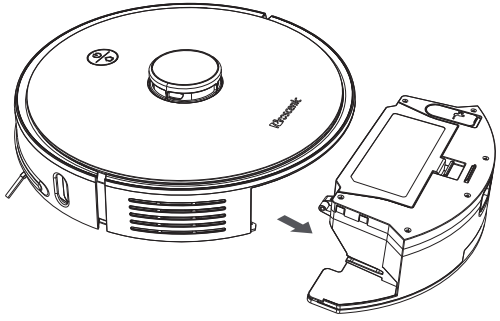

② Getting the mop wet and fix it with hook&loop. Fill the tank with water and fasten the rubber lid on the water inlet.

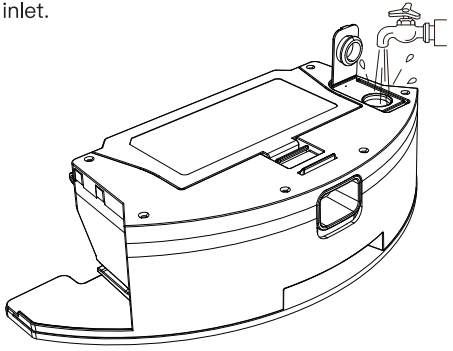

③ Put the water tank assembly into the main unit;

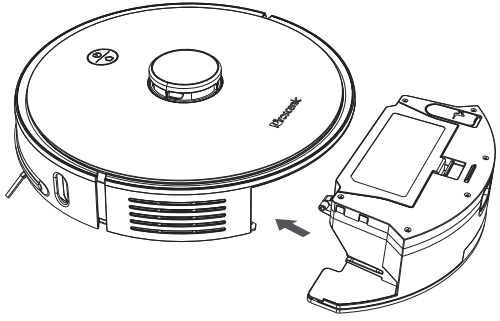

④ Short press “⏻”or start mopping in the app.

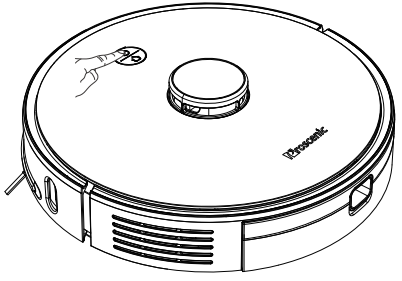

# Routine maintenance

## Dust box and filter assembly (recommended weekly)

① Press the dust box release button to remove the dust box;

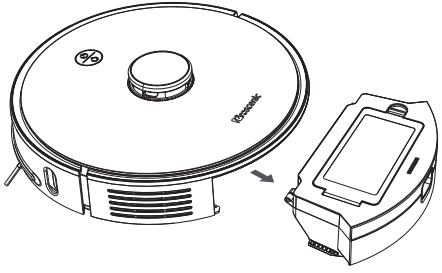

② Open the dust box, and dump out the garbage;

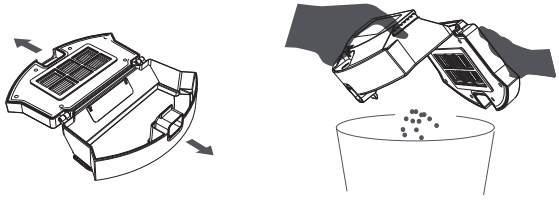

③ Open the dust cover and remove the filter such as HEPA and sponge;

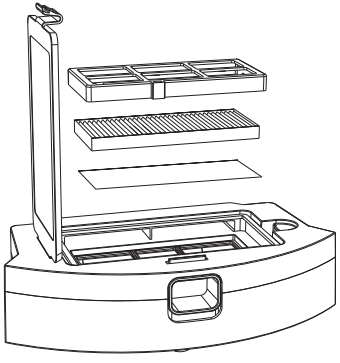

④ Shake off the trash on the filter net and use a cleaning brush to clean the dust box and filter;

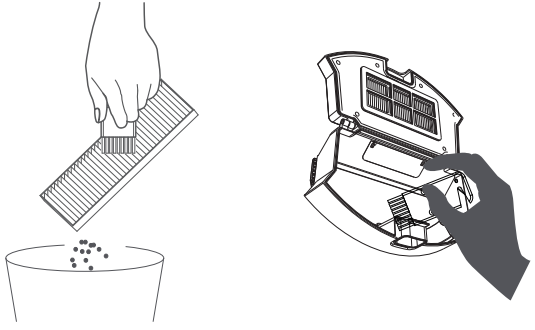

# Routine maintenance

⑤ After filling clean water into the dust box, shut off the dust box and shake it to the left and right, and pour out the dirty water. Repeat this step several times until the dust box is cleaned;

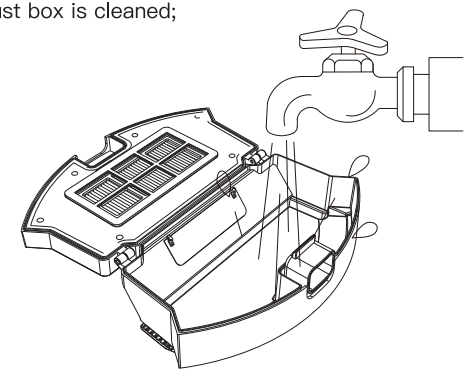

⑥ After drying the filter and dust box, replace the filter and dust box.

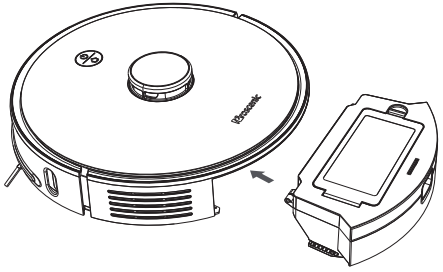

## 2–in–1 Dust&Water Tank

(it is highly advisable to clean the tank every time the cleaning is finished.)

① Press the release button and take the water tank assembly out;

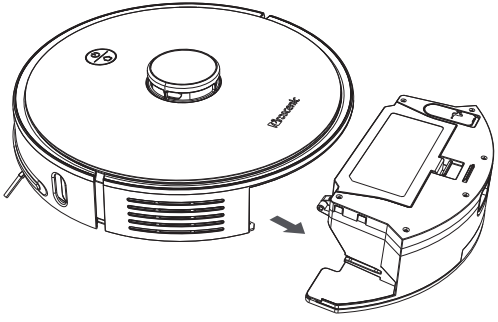

② Open the cover of dust bin and dump rubbish;

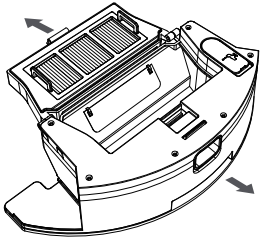

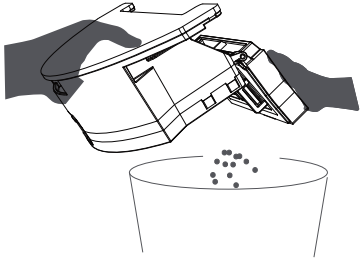

# Routine maintenance

③ Take out the primary filter, sponge, and HEPA filter. Clean the dust bin with a cleaning brush. Wash the primary filter and dust bin in the water,and then dry them all;

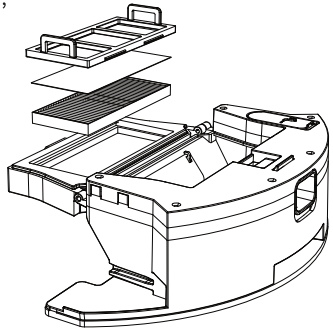

④ Detach the mop, wash it in the water and dry it;

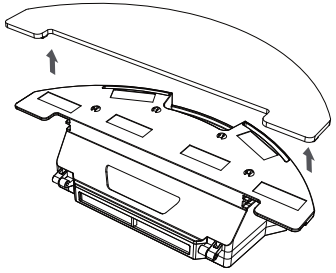

⑤ Pour down the remaining water in the tank and dry the tank;

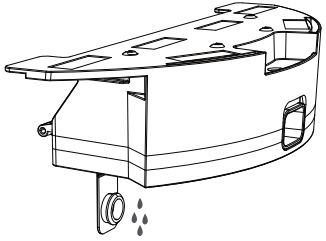

⑥ Put the filter, dust bin, mop and water tank back after drying them all.

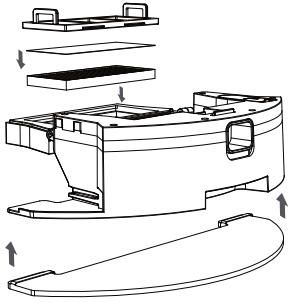

# Routine maintenance

## Main brush (recommended weekly)

① Turn the main unit, press the left and right buckles, and remove the middle sweep cover;
② Remove the roller brush upwards and clean the entangled hair and rubbish with a cleaning brush;
③ Replace the roller brush and insert the three legs of the middle sweep cover into the slot, press down and fix the buckle.
Note: Depending on the application, it is recommended to replace the main brush for 6–12 months to ensure the cleaning effect.

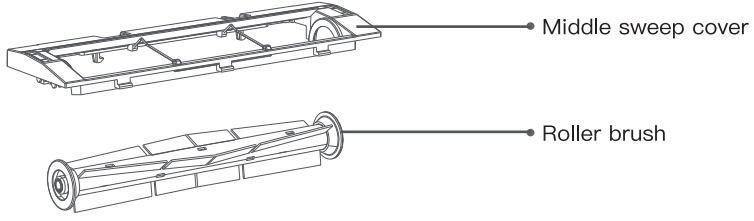


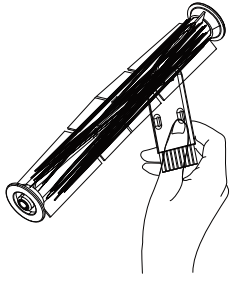

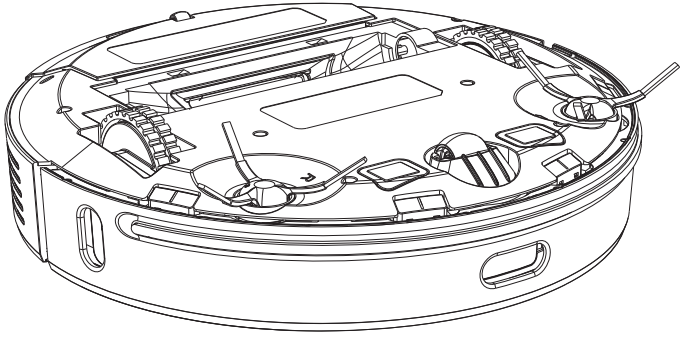

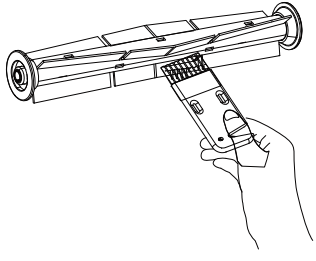

# Routine maintenance

## Side brush (recommended weekly)

① Use a screwdriver to unscrew the 2 side brush screws and remove the 2 side brushes;
② After cleaning the wrap hair and rubbish on the side brush, replace the side brush.

Note: Depending on the application, it is recommended to replace the side brush for 3–6 months to ensure the cleaning effect.

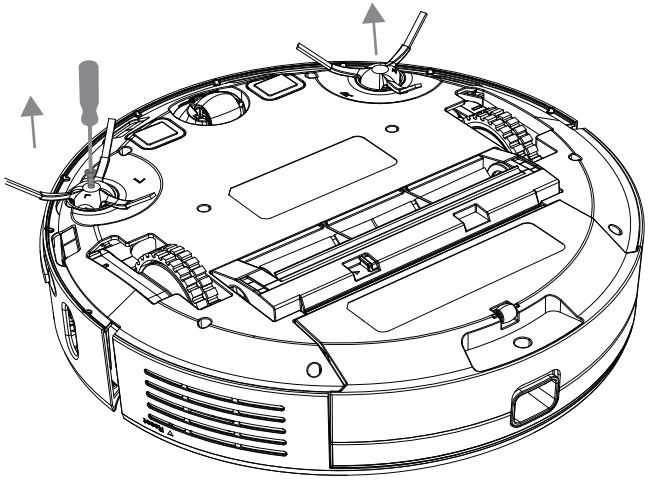

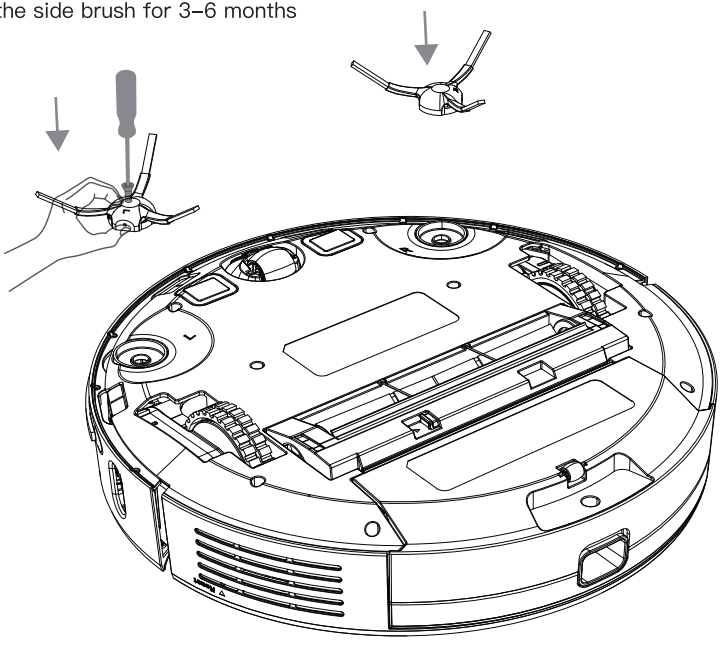

# Routine maintenance

## Host and sensor (recommended monthly)

Wipe the sensor on the main unit with a soft, dry cloth, including:
① 4 cliff sensors at the bottom of the main unit
② Wall sensor on the right side of the host
③ Infrared auxiliary recharge sensor
④ Charging pole at the bottom of the main unit

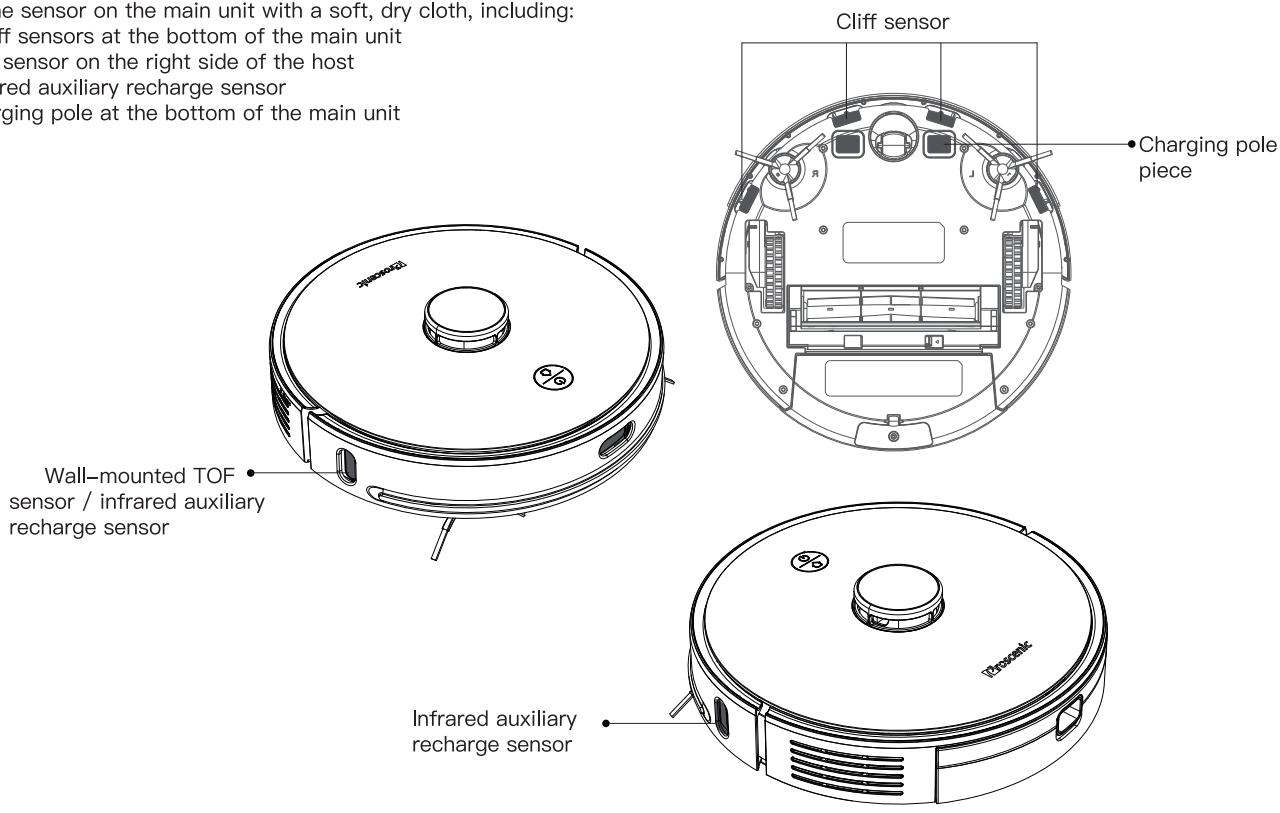

# Routine maintenance

## Charging base (recommended monthly)

Wipe the charging pole of the charging base with a soft, dry cloth.

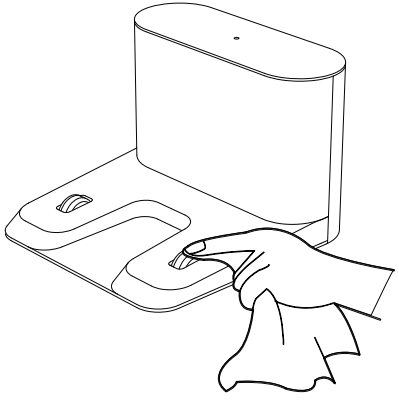

## Universal wheel (recommended monthly cleaning)

① Flip the main unit and pull out the universal wheel upwards;
② Clean the hair and dust on the wheel, axle and support;
③ Reinstall the universal wheel and press it tight.

Note: Wash with water, dry it and put it back.

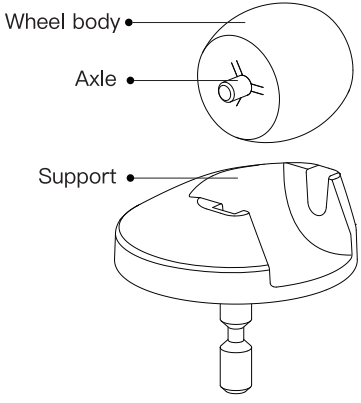

# Basic parameters

## Host

| Name | Parameters |
|---|---|
| Dimensions | ϕ350mmxϕ350mmx98mm |
| Product weight | ≈3.6kg |
| Rated voltage | 14.4V⎓ |
| Rated power | 50W |
| Battery capacity | 5200mAh |

## Charging base

| Dimension | 145mmx140mmx99mm |
|---|---|
| Rated power | 30W |
| Rated input | 24V ⎓ 1.2A |
| Rated output | 24V ⎓ 1.2A |

# Troubleshooting

| Fault prompt | Solution |
|---|---|
| Abnormal 1. Please confirm that the laser radar is not blocked | Please check or remove foreign objects around the lidar or move the device to a new location to restart |
| Abnormal 2. Please wipe the cliff sensor and move to the new position to start | Wipe the main power cliff sensor and try again (refer to the manual for sensor location) |
| Abnormal 3. A strong magnetic field is detected, moved to a new location, and then retried | Please move the host to a new location and try again |
| Abnormal 4. Please check the collision sensor and clear the foreign object around it | Try pressing the front bumper and clearing the foreign object, then restart |
| Abnormal 5. The host temperature is abnormal. Please wait for the temperature to return to normal | The host temperature is too high or too low. Please wait until the temperature returns to normal before using |
| Abnormal 6. Charging is abnormal. Please clean the charging contact area | Please check if the original power adapter is used. Please check if the charging stand is in the horizontal position |

# Common problem

| Question type | Solution |
|---|---|
| Can not boot | The battery is low, please charge it before using it<br>Ambient temperature is too low (less than 0°C) or too high (higher than 50°C) |
| Unable to start cleaning | The battery is low, please charge it before starting it |
| Unable to recharge | There are too many obstacles near the charging stand. Please put the charging stand in the open area<br>The host is too far from the recharge seat. Please try to place the main unit near the charging stand |
| Abnormal behavior | Reboot after shutdown |
| There is abnormal noise during cleaning | Roller brush, side brush or left/right wheel may wrap foreign objects, please clean after shutdown |
| Decrease in cleaning ability or falling out from machine | The dust box is full, please clean the dust box<br>HEPA components have been blocked, please clean up<br>The roller brush is wrapped by foreign matter, please clean the main brush |
| Unable to connect to WiFi | WiFi signal is not good, please make sure the host is in a good WiFi signal coverage area<br>WiFi connection is abnormal, reset WiFi and download the latest app Try to connect again |
| Breakpoint cleaning | Please confirm that the host is not in the do not disturb mode, it will not continue to clean in this mode<br>Manually recharging or putting the main unit back into the charging stand will lead the machine not to continue cleaning from last interruption |
| Cannot return to the charging stand after spot cleaning or moving the position | After spot cleaning or long-distance moving position, the host will re-generate the map. If the charging stand is far away, it may not be able to automatically recharge.Please manually put the host back into the charging stand to charge |
| Unable to charge | Make sure there is enough space around the cradle, and there is no dust or obstruction on the surface of the charging base electrode |
| Scheduled cleaning does not work | Please confirm that the device is connected to the network. If the device is not connected to the network, you cannot synchronize the scheduled cleaning task |
| Host is always offline | Please ensure that the equipment distribution network is successful and always within the WiFi coverage |
| Phone cannot pair device | Please make sure that the charging stand and the host are within the WiFi coverage and the signal is good. Follow the instructions to reset the WiFi and then pair it |

# Security Information

## Use limit

- This product is only used for floor cleaning in the home environment. Do not use it outdoors (such as open balconies), non–ground (such as sofas), commercial or industrial environments, such as non–ground (such as sofas), commercial or industrial environments.
- Do not use in environments where there is liquid or viscous material above 40˚C, below 0˚C.
- Do not use or operate this product for people with physical, mental or cognitive impairments, including children.
- Do not allow children to use the host as a toy. When working, please supervise children and pets to keep them as far away as possible.
- Please arrange all kinds of wires on the ground before cleaning to avoid the power failure or damage of the appliance caused by the main unit being dragged during cleaning.
- Do not use the lidar cover, main unit cover, and bumper as handling equipment.
- Do not use to clean any burning objects (such as cigarettes that are not extinguished).
- Do not allow the main unit to pick up hard objects or sharp objects (such as decoration waste, glass, nails, etc.).
- Do not wipe the product with a damp cloth or any liquid.
- Do not place heavy objects on the main unit.
- Do not place the cleaning brush in an area that children can touch (the brush head has a sharp blade).
- Do not place the main unit upside down (the laser radar cannot be placed on the ground).
- Do not spill any liquid into the product (the dust box can be cleaned and wiped dry).
- Do not place the hair, fingers, etc. of the body or pet close to the suction port of the main unit while the main unit is working.
- Please use this product according to the instructions of the manual. If any loss or damage is caused by improper use, the user will bear the responsibility.
- If you need to transport the product, please make sure that the main unit is turned off. It is recommended to use the original packaging.
- If it is not used for a long time, please turn off the main unit and put it in a cool and dry place after fully charging.
- Please clean the maintenance main unit and the charging stand during shutdown or power off.

## Battery and charging

- Do not use any third–party batteries, power adapters, or charging docks.
- Do not disassemble, repair or modify the battery and charging stand.
- Do not place the cradle near a heat source (such as a radiator).
- Do not wipe the charger with a damp cloth or any liquid.
- Do not discard batteries at will. It is recommended to be disposed of by professional agencies.
- If the power cord is broken or damaged, please stop using it immediately and contact customer service.
- Charge at least once a month to avoid damage to the battery.
- It is forbidden to incinerate products, and the battery may cause explosion.

# FCC Statement

1. This device complies with Part 15 of the FCC Rules. Operation is subject to the following two conditions:
   (1) This device may not cause harmful interference, and
   (2) This device must accept any interference received, including interference that may cause undesired operation.
2. Changes or modifications not expressly approved by the party responsible for compliance could void the user's authority to operate the equipment.

NOTE:
This equipment has been tested and found to comply with the limits for a Class B digital device, pursuant to Part 15 of the FCC Rules. These limits are designed to provide reasonable protection against harmful interference in a residential installation.
This equipment generates uses and can radiate radio frequency energy and, if not installed and used in accordance with the instructions, may cause harmful interference to radio communications. However, there is no guarantee that interference will not occur in a particular installation. If this equipment does cause harmful interference to radio or television reception, which can be determined by turning the equipment off and on, the user is encouraged to try to correct the interference by one or more of the following measures:
Reorient or relocate the receiving antenna.
Increase the separation between the equipment and receiver.
Connect the equipment into an outlet on a circuit different from that to which the receiver is connected.
Consult the dealer or an experienced radio/TV technician for help.

FCC Radiation Exposure Statement
This equipment complies with FCC radiation exposure limits set forth for an uncontrolled environment.
This equipment should be installed and operated with minimum distance 20cm between the radiator & your body

# Packliste

Saugroboter*1

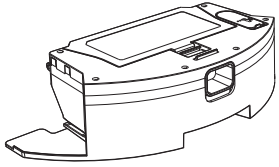

2–in–1 Staubbehälter
und Wassertank*1

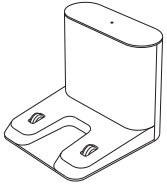

Ladestation*1

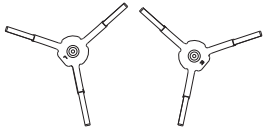

Seitenbürste * 2

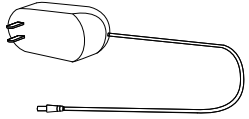

Netzstecker*1

Fernbedienung * 1

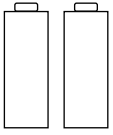

Akku*2

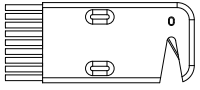

Reinigungsbürste * 1

Mopp*1

Handbuch * 1

# Produktbeschreibung

## Saugroboter

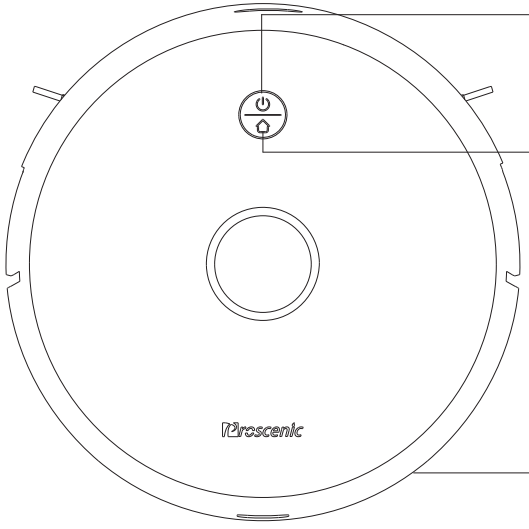


### Start/Stop Taste

- Langes Drücken zum Einschalten / Kurzes Drücken zum Ausschalten
- Reinigung starten / anhalten

### Aufladetaste

- Kurzes Drücken Rückladung starten/anhalten

Blaues Licht leuchtet: Normaler Betrieb / Pause / Standby
Blaues Licht blinkt: beim Einschalten / Netzwerkkonfiguration / Firmware-Aktualisierung
Gelbes Licht leuchtet: Batterie schwach / Nachfüllen
Grünes Licht blinkt: Laden
Grünes Licht leuchtet: voll aufgeladen
Rotes Licht blinkt beim Laden: Ausnahme / Fehler
Aus: Herunterfahren / Ruhezustand

### Netzwerkkonfiguration

- Halten Sie bei eingeschaltetem Gerät die Tasten “⏻” und “⌂” gleichzeitig 5 Sekunden lang gedrückt

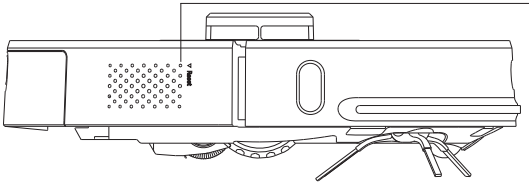

### Taste zum erzwungenen Runterfahren

- Zum Ausschalten kurz drücken

# Produktbeschreibung

## Saugroboter und Sensor

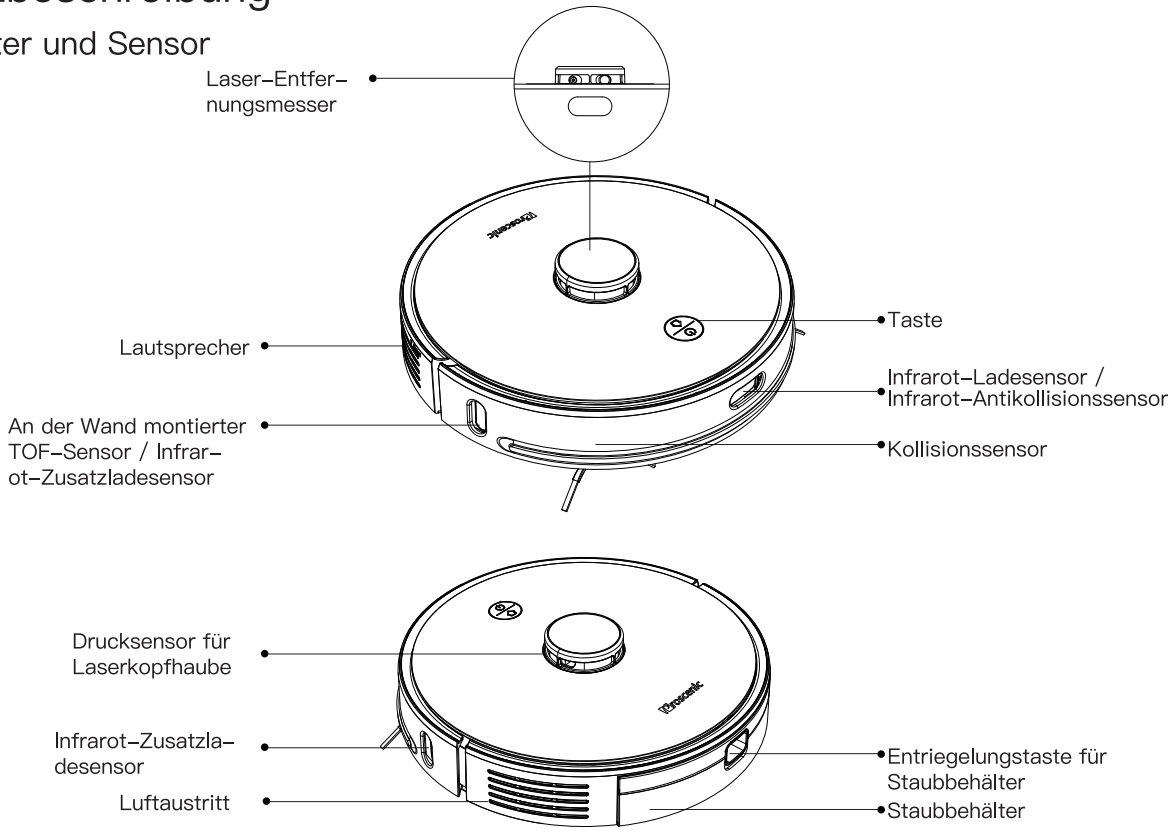

# Produktbeschreibung

## Saugroboter und Sensor

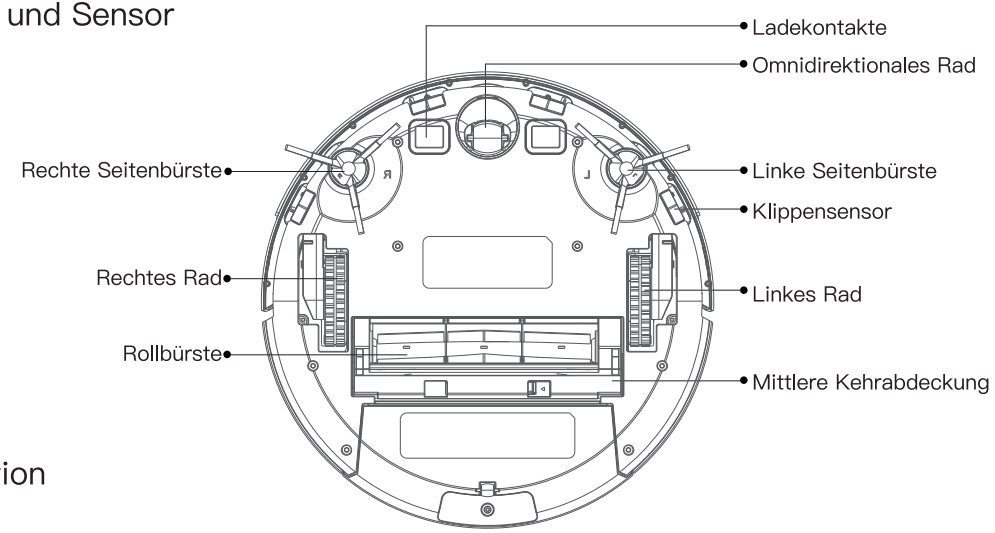


## Ladestation

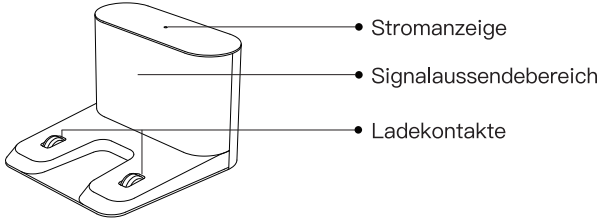


Vorderseite der Ladestation

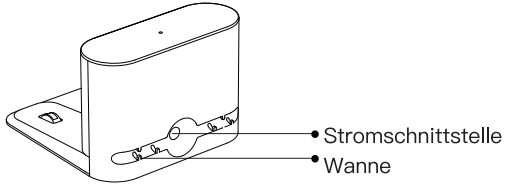


Rückseite der Ladestation

Klippensensor

# Produktbeschreibung

## Staubbehälter Aufbau

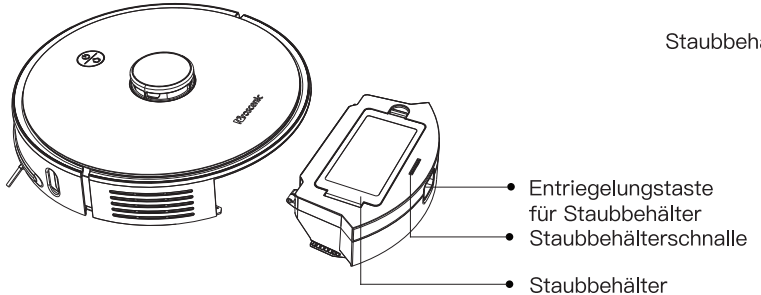


## 2–in–1 Staubbehälter und Wassertank

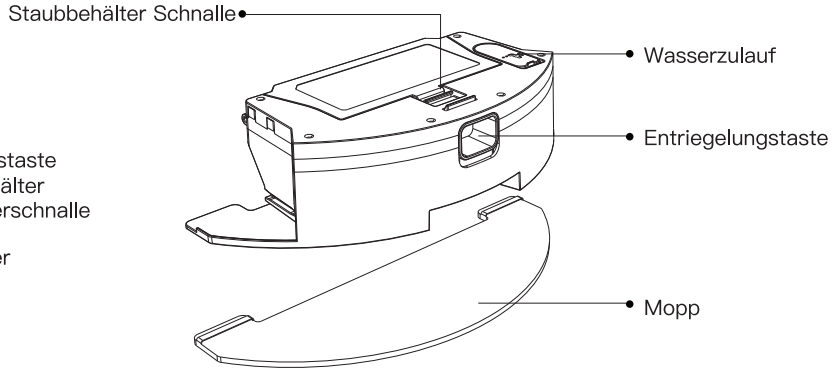


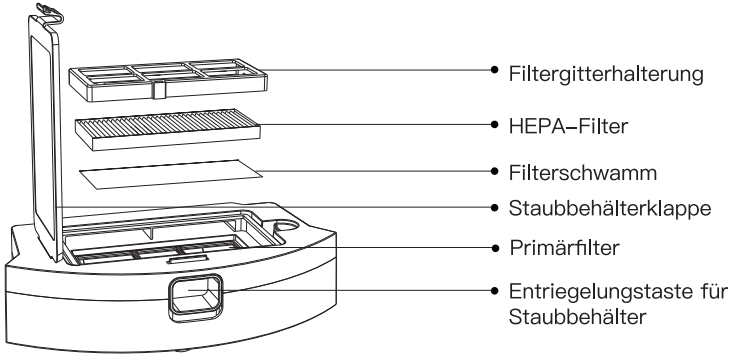


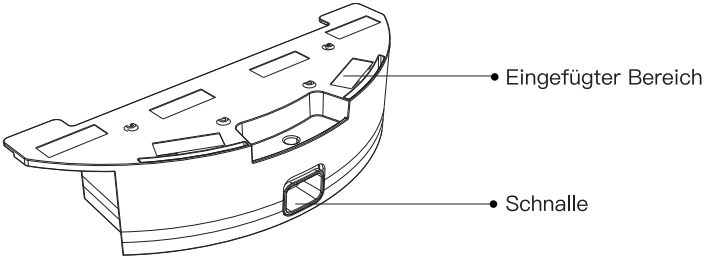

# Installationshinweise

## Aufstellen der Ladestation

Schließen Sie das Netzstecker an und stellen Sie die Ladestation auf eine ebene Fläche.

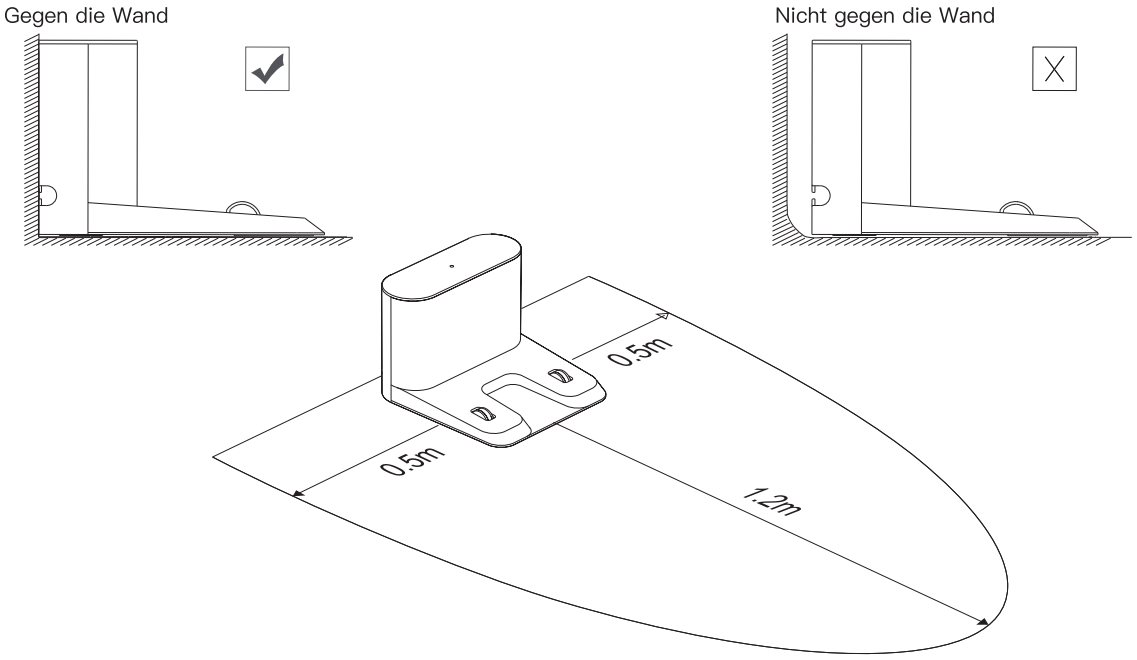


* Stellen Sie sicher, dass sich mehr als 1,2 Meter vor der Ladestation und mehr als 0,5 Meter auf der linken und rechten Seite befinden, um eine reibungslose Aufladen zu gewährleisten.
* Stellen Sie die Ladestation nicht in direktes Sonnenlicht.

# Gebrauchsanweisung

## Ein– / Ausschalten

Halten Sie die Taste ” ⏻ ” gedrückt, um das Gerät einzuschalten. Der Saugroboter wechselt in den Standby–Modus. Halten Sie nach dem Booten die Taste ” ⏻ ” gedrückt, um das System herunterzufahren.

Hinweis: Wenn der Saugroboter auf der Ladestation geladen wird, wird er automatisch eingeschaltet und kann während des Ladevorgangs nicht ausgeschaltet werden.

## Reinigen/Pause

Drücken Sie im eingeschalteten Zustand kurz die Taste ” ⏻ ”, um die Reinigung des gesamten Hauses zu starten.
Drücken Sie eine beliebige Taste, um die Reinigung anzuhalten.
Hinweis: Es wird empfohlen, dass der Saugroboter mit der Reinigung von der Ladestation aus beginnt.
Wenn der Akku zu schwach ist, startet die Reinigung nicht. Bitte aufladen und dann mit der Reinigung beginnen.
Wenn der Strom während des Reinigungsvorgangs nicht ausreicht,fährt der Saugroboter zum Aufladen automatisch zur Ladestation zurück.

## Aufladen

Automatisches Aufladen: Der Saugroboter fährt automatisch zur Ladestation zurück, um nach Abschluss der Reinigung oder bei unzureichendem Akku aufgeladen zu werden.
Manuelles Laden: Drücken Sie die Taste “⌂”, um das Aufladen zu starten. Nach dem Ausschalten des Saugroboter können Sie den Saugroboter manuell wieder in die Ladestation stellen, um es aufzuladen.

Hinweis: Bitte achten Sie darauf, dass die Ladekontakte guten Kontakt hat.

## Ruhezustand

Wenn länger als 10 Minuten keine Arbeit ausgeführt wird, wechselt der Saugroboter automatisch in den Ruhezustand.

Hinweis: Der Saugroboter wechselt beim Laden nicht in den Ruhezustand.
Er wird automatisch heruntergefahren, wenn er nicht mit Strom versorgt wird.

# Gebrauchsanweisung

## Verbindung zum mobilen Client herstellen

① Das Telefon ist mit WLAN verbunden;

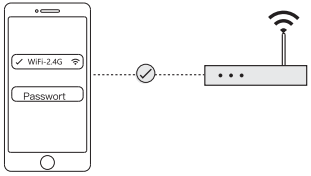


② Scannen Sie den unten stehenden QR-Code oder suchen Sie im Store für mobile Apps nach „ProscenicHome“, um die App herunterzuladen, sich zu registrieren und sich bei dem Konto anzumelden;

③ Fügen Sie der Saugroboter auf der Startseite hinzu, wählen Sie Staubsaugerroboter ”U6”;

④ Halten Sie die Tasten “⏻” und “⌂” 5 Sekunden lang \ gedrückt, um die Netzwerkkonfiguration aufzurufen;

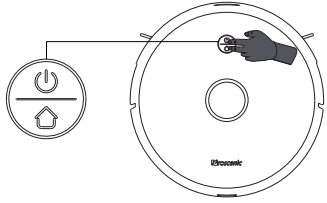

⑤ Wählen Sie das verbundene WLAN des Telefons und geben Sie das WLAN-Passwort ein;

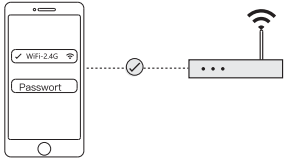


⑥ Gehen Sie zur WLAN-Liste des Mobiltelefons und wählen Sie den Geräte-Hotspot ”Proscenic-XXXX” aus und v erbinden Sie ihn;

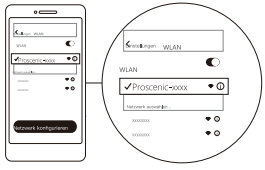


⑦ Zur App zurück und warten Sie, bis das Netzwerkkonfiguration vollständig ist.

# Gebrauchsanweisung

## Fernbedienung

Hinweis:

1. Um die bestmögliche Wirkung der Fernbedienung zu erzielen, wird empfohlen, diese im vorderen Bereich des Hauptgeräts zu verwenden.
2. Die effektive Entfernung der Fernbedienung beträgt 8 Meter.

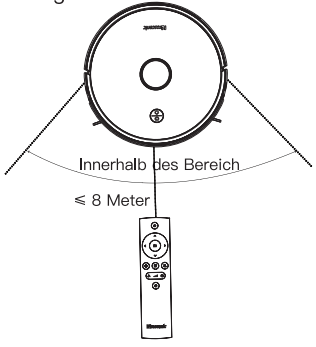

# Gebrauchsanweisung

## 2–in–1 Staubbehälter und Wassertank

Zum Wischen in den Wassertank wechseln.
Hinweis: Nutzen Sie die Wischfunktion nicht auf dem Teppich, um nasse Teppiche zu vermeiden.

① Drücken Sie die Entriegelungstaste des Staubbehälters, um den 2–in–1 Staubbehälter und Wassertank zu entfernen;

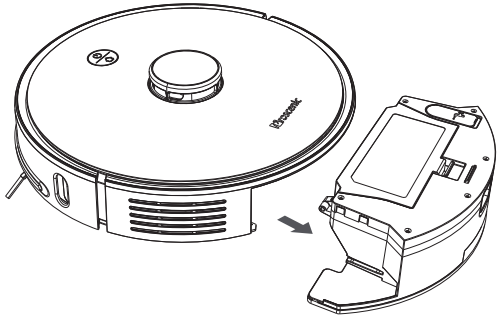

② Benetzen Sie den Mopp mit Wasser, befestigen Sie den Mopp am Klettverschluss und ziehen Sie ihn fest. Mit Wasser einfüllen und die Gummiabdeckung schließen;

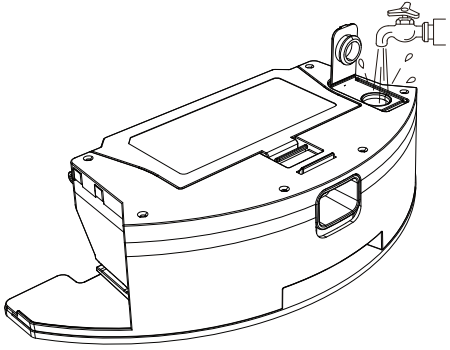

③ Stellen Sie den 2–in–1 Staubbehälter und Wassertank in den Saugroboter;

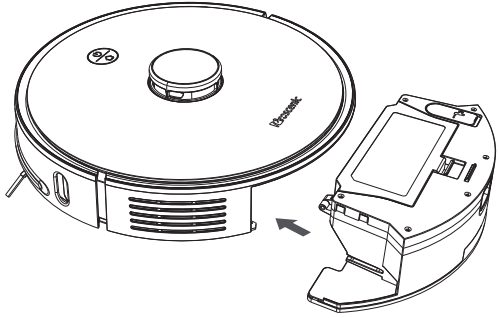

④ Drücken Sie kurz die Host–Taste “⏻”oder starten Sie das Wischen in der App.

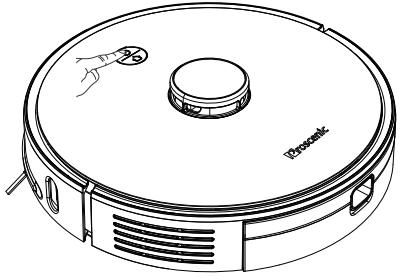

# Routinewartung

## Staubbehälter und Filterbaugruppe (wöchentlich empfohlen)

① Drücken Sie die Entriegelungstaste des Staubbehälter, um den Staubbehälter zu entfernen;

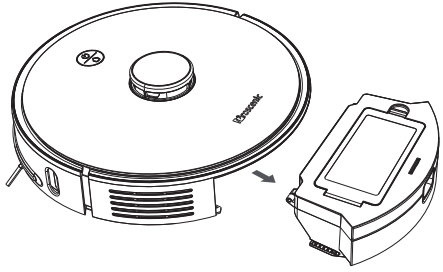

② Staubbehälter abwischen, Staub im Mülleimer entfernen;

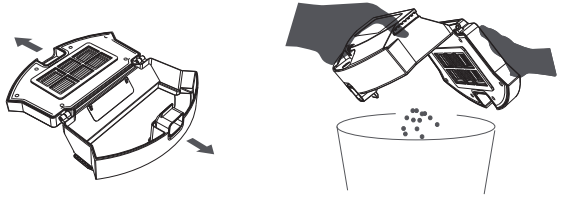

③ Öffnen Sie die Staubabdeckung und entfernen Sie den Filter (z.B HEPA) und Schwamm;

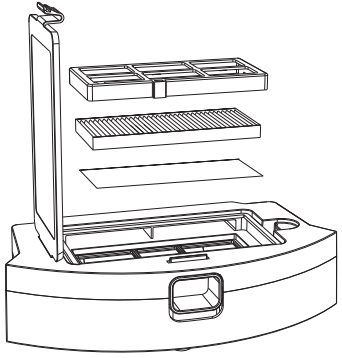

④ Schütteln Sie den Schmutz vom Filternetz ab und reinigen Sie den Staubbehälter und den Filter mit einer Reinigungsbürste;

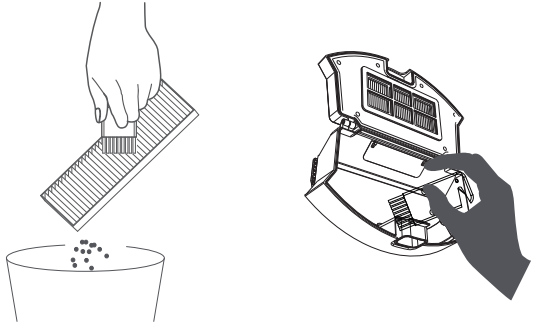

# Routinewartung

⑤ Nachdem Sie sauberes Wasser in den Staubbehälter gegossen haben, schalten Sie den Staubbehälter aus, schütteln Sie sie nach links und rechts und gießen Sie das schmutzige Wasser aus. Wiederholen Sie diesen Schritt mehrmals, bis den Staubbehälter gereinigt ist;

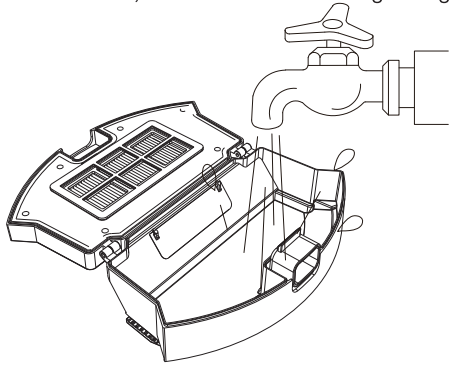

⑥ Setzen Sie den Staubbehälter und den Filter nach dem Trocknen wieder in den Saugroboter ein.

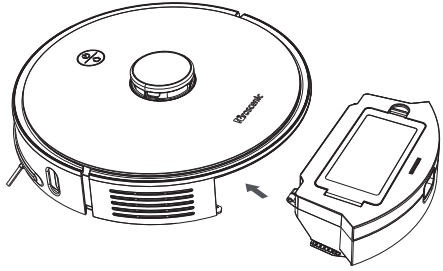

## 2-in-1 Staubbehälter und Wassertank(Es wird empfohlen, jedes Mal aufzuräumen)

① Drücken Sie die Entriegelungstaste, um den Wassertank zu entfernen;

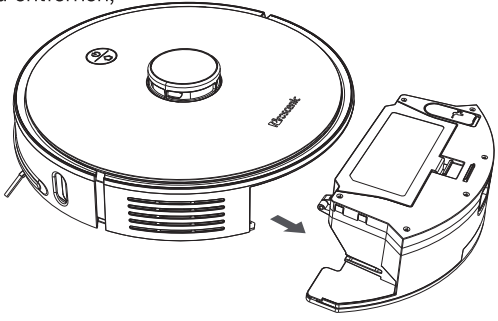

② Öffnen Sie den Deckel des Staubbehälters und entsorgen Sie den Müll;

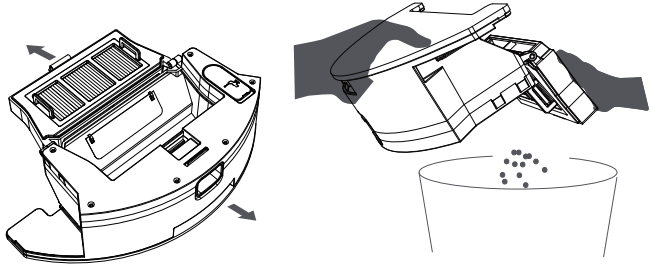

# Routinewartung

③ Nehmen Sie den Primärfilter, den Schwamm und den HEPA–Filter heraus.Reinigen Sie den Staubbehälter mit einer Reinigungsbürste. Waschen Sie den Primärfilter und den Staubbehälter im Wasser und trocknen Sie sie anschließend alle ab;

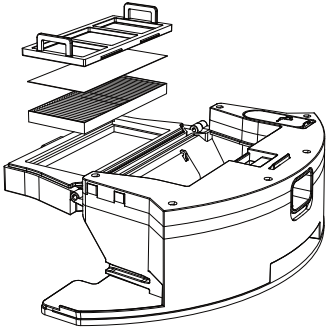

⑤ Gießen Sie das restliche Wasser in den Wassertank und trocknen Sie den Wassertank;

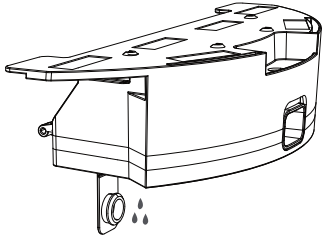

④ Entfernen Sie den Mopp, spülen Sie ihn mit Wasser ab und trocknen Sie ihn ab;

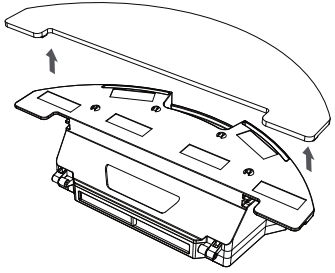

⑥ Setzen Sie den Filter, den Staubbehälter, den Mopp und den Wassertank nach dem Trocknen wieder ein.

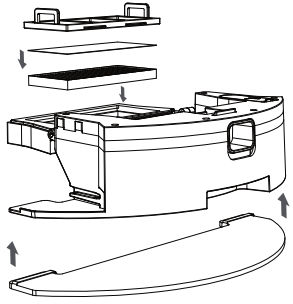

# Routinewartung

## Hauptbürste (wöchentlich empfohlen)

① Drehen Sie die Haupteinheit, drücken Sie die linke und rechte Schnalle und entfernen Sie die mittlere Kehrabdeckung;
② Entfernen Sie die Walzenbürste nach oben und reinigen Sie die verwickelten Haare und den Müll mit einer Reinigungsbürste;
③ Setzen Sie die Walzenbürste wieder ein und setzen Sie die drei Beine der mittleren Kehrabdeckung in den Schlitz ein, drücken Sie sie nach unten und befestigen Sie die Schnalle.
Hinweis: Je nach Anwendung wird empfohlen, die Hauptbürste 6–12 Monate lang auszutauschen, um den Reinigungseffekt zu gewährleisten.

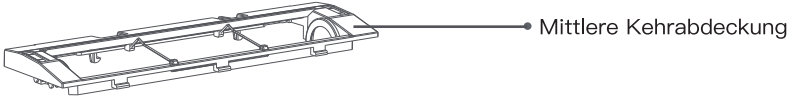

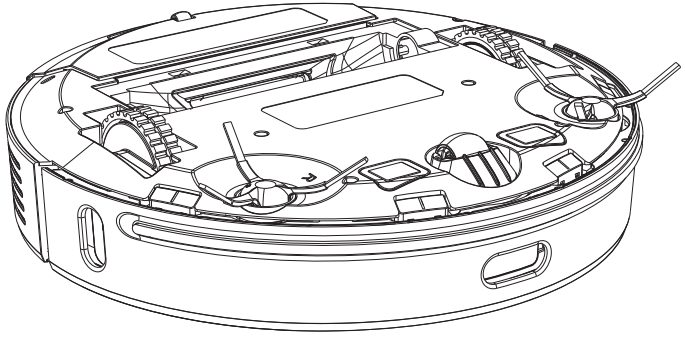

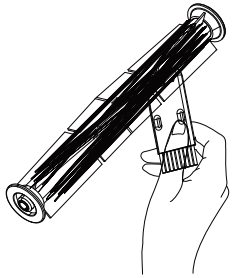

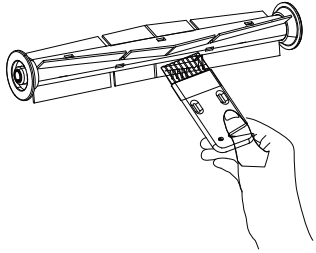

# Routinewartung

## Seitenbürste (wöchentlich empfohlen)

① Lösen Sie mit einem Schraubendreher die 2 Seitenbürstenschrauben und entfernen Sie die 2 Seitenbürsten.
② Ersetzen Sie die Seitenbürste nach dem Reinigen der Wickelhaare und des Abfalls an der Seitenbürste.

Hinweis: Je nach Anwendung wird empfohlen, die Seitenbürste für 3–6 Monate auszutauschen, um den Reinigungseffekt zu gewährleisten.

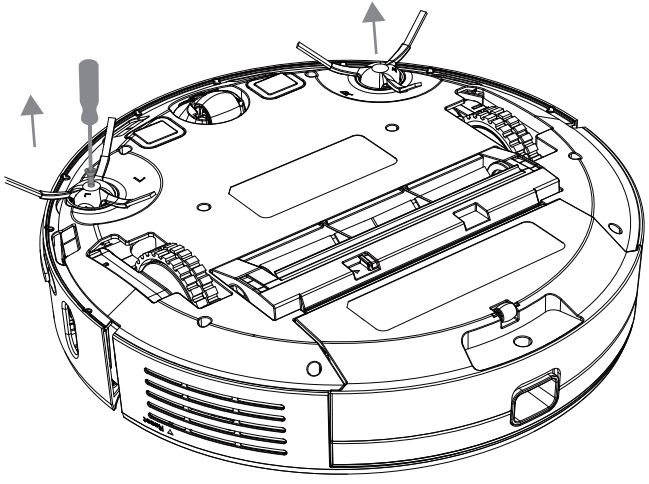

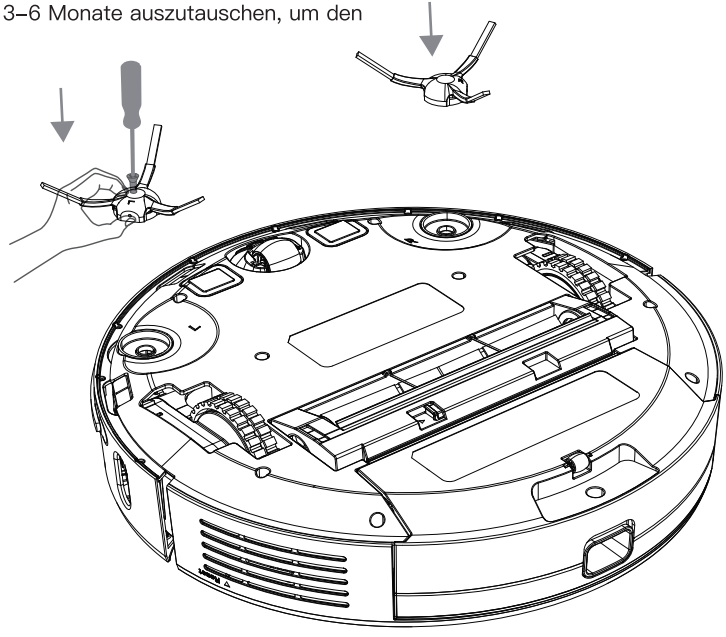

# Routinewartung

## Saugroboter und Sensor (monatlich empfohlen)

Wischen Sie den Sensor an der Haupteinheit mit einem weichen, trockenen Tuch ab, einschließlich:
① 4 Klippensensoren an der Unterseite der Haupteinheit
② Wandsensor auf der rechten Seite des Hosts
③ Infrarot–Zusatzladesensor
④ Ladestation an der Unterseite der Haupteinheit

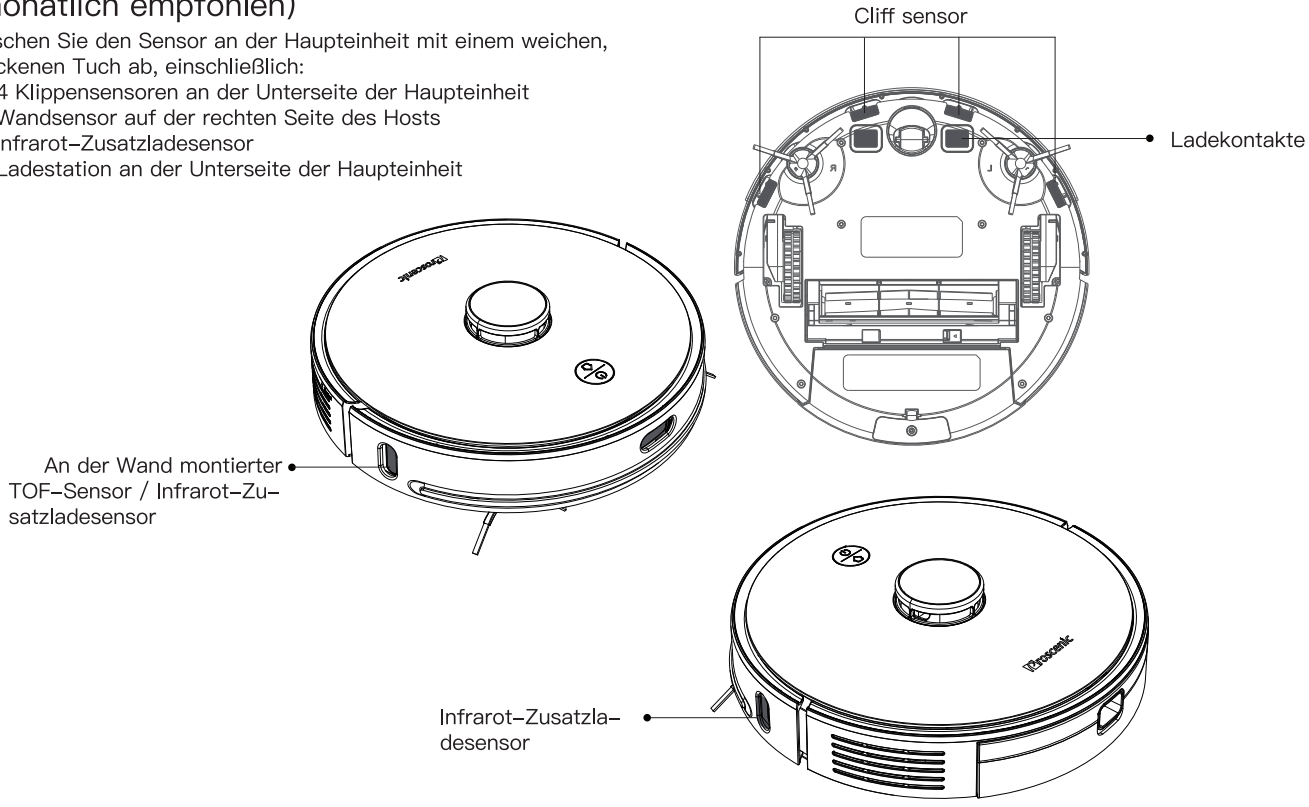

# Routinewartung

## Ladestation (monatlich empfohlen)

Wischen Sie das Ladestück der Ladestation mit einem weichen, trockenen Tuch ab.

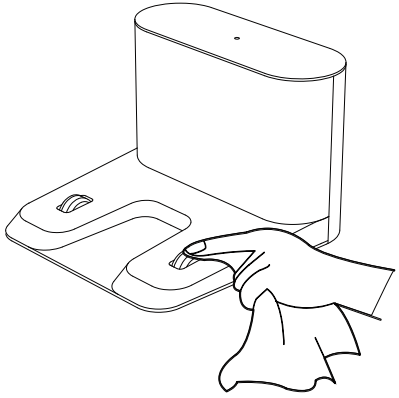

## Omnidirektionales Rad (empfohlene monatliche Reinigung)

① Drehen Sie die Haupteinheit um und ziehen Sie das Omnidirektionalen Rad nach oben heraus;
② Reinigen Sie die Haare und Schmutz an Rad, Achse und Halterung;
③ Setzen Sie das Omnidirektionalen Rad wieder ein und drücken Sie es fest.

Hinweis: Mit Wasser waschen, trocknen und wieder einsetzen.

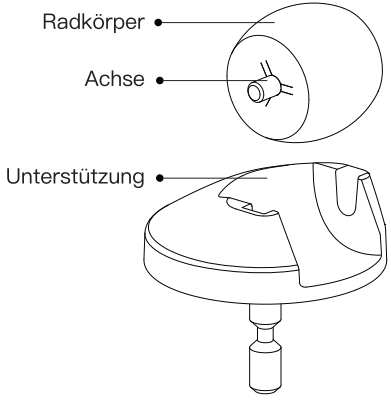

# Grundlegende Parameter

## Saugroboter

| Name | Parameter |
|---|---|
| Abmessungen | ϕ350mmxϕ350mmx98mm |
| Produktgewicht | ≈3.6кг |
| Nennspannung | 14.4V⎓ |
| Nennleistung | 50W |
| Akkukapazität | 5200mAh |

## Ladestation

| Abmessungen | 145mmx140mmx99mm |
|---|---|
| Nennleistung | 30W |
| Nenneingang | 24V ⎓ 1.2A |
| Nennausgang | 24V ⎓ 1.2A |

# Fehlerbehebung

| Fehlermeldung | Lösung |
|---|---|
| Anormal 1. Bitte versichern Sie sich, dass das Laserradar nicht blockiert ist | Überprüfen oder entfernen Sie Fremdkörper im Bereich des Lidars oder bringen Sie das Gerät zum Neustart an einen neuen Ort |
| Anormal 2. Bitte Klippensensor abwischen und zur neuen Position bringen, um zu starten | Wischen Sie den Hauptstromklippensensor ab und versuchen Sie es erneut (Position des Sensors siehe Handbuch) |
| Anormal 3. Ein starkes Magnetfeld wird erkannt, an einen neuen Ort verscho–ben und dann erneut versucht | Bitte bringen Sie den Saugroboter an einen neuen Standort und versuchen Sie es erneut |
| Anormal 4. Bitte überprüfen und beseitigen Sie Fremdkörper des Kollisionssensors | Versuchen Sie, den Stößel zu drücken und den Fremdkörper zu entfernen, und starten Sie dann neu |
| Anormal 5. Die Temperatur des Saugroboter ist nicht normal. Bitte warten Sie, bis die Temperatur wieder normal ist | Die Temperatur des Saugroboter ist zu hoch oder zu niedrig. Bitte warten Sie, bis die Temperatur wieder normal ist, bevor Sie das Gerät verwenden |
| Anormal 6. Der Ladevorgang ist nicht normal. Bitte reinigen Sie den Ladekon–taktbereich | Bitte überprüfen Sie, ob das Original–Netzteil verwendet wird. Bitte prüfen Sie, ob sich die Ladestation in der waagerechten Position befindet |

# Häufige Probleme

| Problem | Lösung |
|---|---|
| Kann nicht booten | Der Akku ist fast leer. Laden Sie ihn auf<br>Die Umgebungstemperatur ist zu niedrig (unter 0 ˚C) oder zu hoch (über 50 ˚C) |
| Reinigung kann nicht gestartet werden | Der Akku ist fast leer. Laden Sie ihn auf |
| Kann nicht die Ladestation finden | In der Nähe der Ladestation befinden sich zu viele Hindernisse. Bitte stellen Sie die Ladestation in einen zugänglichen Bereich<br>Der Saugroboter ist zu weit von der Ladestation entfernt. Bitte versuchen Sie, der Saugroboter in der Nähe der Ladestation aufzustellen |
| Anormales Verhalten | Neustart nach dem Herunterfahren |
| Beim Reinigen treten ungewöhnliche Geräusche auf | Rollbürste, Seitenbürste oder linkes / rechtes Rad können Fremdkörper enthalten, bitte nach dem Abschalten reinigen |
| Abnahme der Reinigungs-fähigkeit oder Asche | Die Staubbehälter ist voll, bitte reinigen Sie die Staubbehälter<br>Die Haipa-Komponenten wurden blockiert. Bitte reinigen<br>Die Walzenbürste ist von Fremdkörpern umhüllt. Bitte reinigen Sie die Hauptbürste |
| Es kann keine WLAN-Verbindung hergestellt werden | Schlechtes WLAN-Signal, bitte stellen Sie sicher, dass sich der Host in einem guten WLAN-Signalabdeckungsbereich befindet<br>Die WLAN-Verbindung ist nicht normal. Setzen Sie WLAN zurück und laden Sie die neueste App herunter. Versuchen Sie erneut, eine Verbindung herzustellen |
| Hält beim Kehren an | Schlechtes WLAN-Signal, bitte stellen Sie sicher, dass sich der Host in einem guten WLAN-Signalabdeckungsbereich befindet<br>Die WLAN-Verbindung ist nicht normal. Setzen Sie WLAN zurück und laden Sie die neueste App herunter. Versuchen Sie erneut, eine Verbindung herzustellen |
| Kann nach dem Reinigen oder Verschieben der Position nicht zur Ladestation zurückkehren | Nach fester Reinigung oder langen Bewegungsabständen erstellt der Saurroboter die Karte erneut. Wenn die Ladestation weit entfernt ist, kann sie möglicherweise nicht automatisch aufgeladen werden. Setzen Sie den Saugroboter zum Aufladen manuell wieder in die Ladestation ein |
| Aufladen nicht möglich | Stellen Sie sicher, dass um die Ladestation herum genügend Platz vorhanden ist und sich kein Staub oder Hindernis auf der Oberfläche der Ladestation befindet |
| Die Terminreinigung funktioniert | SVergewissern Sie sich, dass das Gerät mit dem Netzwerk verbunden ist. Wenn das Gerät nicht mit dem Netzwerk verbunden ist, können Sie die geplante Reinigungsaufgabe nicht synchronisieren |
| Der Saugroboter ist immer offline | Stellen Sie sicher, dass das Geräteverteilungsnetzwerk erfolgreich ist und sich immer innerhalb der WLAN-Abdeckung befindet |
| Das Telefon kann das Gerät nicht koppeln | Stellen Sie sicher, dass sich Ladestation und der Saugroboter innerhalb der WLAN-Abdeckung befinden und das Signal gut ist. Befolgen Sie die Anweisungen, um das WLAN zurückzusetzen und es dann zu koppeln |

# Sicherheitsinformation

## Verwendungslimit

- Dieses Produkt wird nur zur Bodenreinigung im häuslichen Umfeld verwendet. Verwenden Sie es nicht im Freien (z. B. auf offenen Balkonen), in nicht geerdeten Umgebungen (z. B. Sofas), in gewerblichen oder industriellen Umgebungen (z. B. in nicht geerdeten Umgebungen (z. B. Sofas), in gewerblichen oder industriellen Umgebungen.
- Nicht in Umgebungen verwenden, in denen flüssiges oder viskoses Material über 40 ˚C und unter 0 ˚C vorhanden ist.
- Personen mit körperlichen, geistigen oder kognitiven Beeinträchtigungen, einschließlich Kindern, dürfen dieses Produkt nicht verwenden oder bedienen.
- Lassen Sie Kinder den Saugroboter nicht als Spielzeug benutzen. Bitte beaufsichtigen Sie Kinder und Haustiere bei der Arbeit, und halten sie sie möglichst fern.
- Bitte verlegen Sie alle Arten von Kabeln vor der Reinigung auf dem Boden, um einen Stromausfall oder eine Beschädigung des Geräts durch Ziehen des Hauptgeräts während der Reinigung zu vermeiden.
- Verwenden Sie die Lidarabdeckung, die Abdeckung des Saugroboter und die Stoßstange nicht als Handhabungsgerät für den Griff.
- Bitte reinigen Sie der Saugroboter und die Ladestation während des Herunterfahrens oder Ausschaltens.
- Reinigen Sie keine brennenden Gegenstände (z. B. nicht gelöschte Zigaretten).
- Lassen Sie der Saugroboter keine harten oder scharfen Gegenstände (z. B. Dekorationsabfälle, Glas, Nägel usw.) aufnehmen.
- Wischen Sie das Produkt nicht mit einem feuchten Tuch oder einer Flüssigkeit ab.
- Stellen Sie keine schweren Gegenstände auf den Saugroboter.
- Stellen Sie die Reinigungsbürste nicht in einen Bereich, den Kinder berühren können (der Bürstenkopf hat eine scharfe Klinge).
- Stellen Sie der Saugroboter nicht verkehrt herum auf den Boden (das Laserradar kann nicht auf den Boden gestellt werden).
- Verschütten Sie keine Flüssigkeit in das Produkt (die Staubbehälter kann gereinigt und trocken gewischt werden).
- Halten Sie Ihre Finger, Haare, andere Körperteile, sowie die ihrer Haustieren vom Sauganschluss des Saugroboter währed der Betriebszeit fern.
- Bitte verwenden Sie dieses Produkt gemäß den Anweisungen des Handbuchs. Wenn ein Verlust oder eine Beschädigung durch unsachgemäße Verwendung verursacht wird, trägt der Benutzer die Verantwortung.
- Wenn Sie das Produkt transportieren müssen, stellen Sie sicher, dass der Saugroboter ausgeschaltet ist. Es wird empfohlen, die Originalverpackung zu verwenden.
- Wenn Sie der Saugroboter längere Zeit nicht benutzen, schalten Sie es aus und lagern Sie es nach dem vollständigen Aufladen an einem kühlen und trockenen Ort.

## Akku und Laden

- Verwenden Sie keine Akkus, Netzteile oder Ladestationen von Drittanbietern.
- Zerlegen, reparieren oder modifizieren Sie den Akku und die Ladestation nicht.
- Stellen Sie die Ladestation nicht in der Nähe einer Wärmequelle (z. B. eines Heizkörpers) auf.
- Wischen Sie der Saugroboter nicht mit einem feuchten Tuch oder einer Flüssigkeit ab.
- Entsorgen Sie die Akkus stets ordnungsgemäß. Es wird empfohlen, dies an geeigneten Entsorgungsstellen zu tun.
- Wenn das Netzkabel defekt ist, stellen Sie die Verwendung sofort ein und wenden Sie sich an den Kundendienst.
- Laden Sie den Akku mindestens einmal im Monat auf, um Schäden zu vermeiden.
- Es ist verboten, Produkte zu verbrennen, da der Akku explodieren könnte.

# Liste d’emballage

Hôte*1

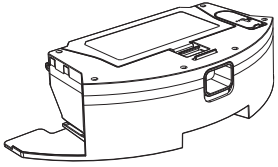

Réservoir d’eau et de poussière 2–en–1*1

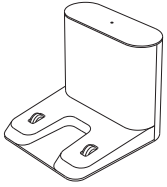

Base de charge*1

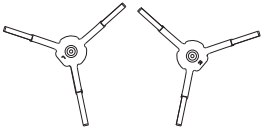

Brosse latérale*2

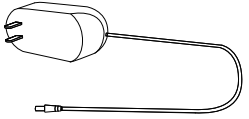

Adaptateur*1

Télécommande*1

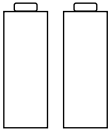

Batterie*2

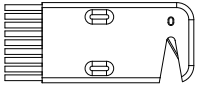

Brosse de nettoyage*1

Vadrouille*1

Manuel*1

# Description du produit

## Hôte

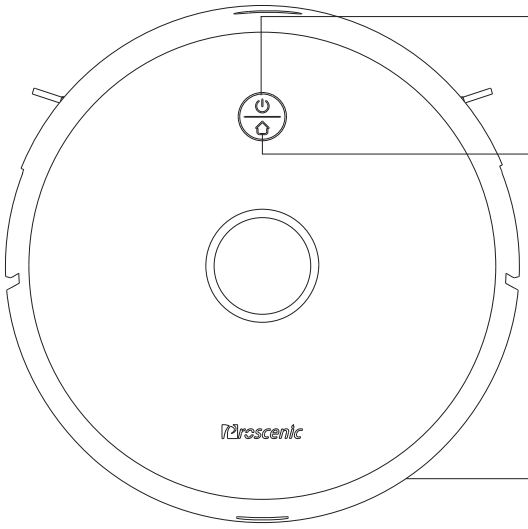


### Bouton Marche/Arrêt

- Appui long pour allumer / Appui bref pour éteindre
- Démarrer/pause nettoyage

### Bouton de charge

- Appui bref pour démarrer/pause pour retourner à la charge

Voyant bleu allumé : Fonctionnement normal/pause/veille
Voyant bleu clignotant : En cours de démarrage / configuration réseau / mise à niveau du micrologiciel
Voyant jaune clignotant: Batterie faible / recharge de la batterie,
Voyant vert clignotant: En charge
Voyant vert fixe: Complètement chargé
Le voyant rouge clignote pendant la charge : Exception / Défaut
Eteint : Arrêt / Veille

### Configuration Réseau

- Lorsque l'appareil est sous tension, appuyez simultanément sur les touches " " et " " et maintenez–les enfoncées pendant 5 secondes.

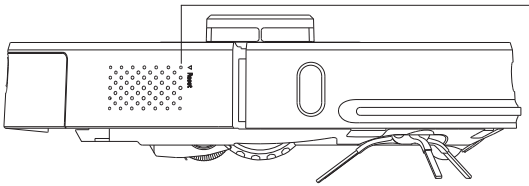

### Bouton d'arrêt forcé

- Appui bref pour éteindre

# Description du produit

## Hôte et capteur

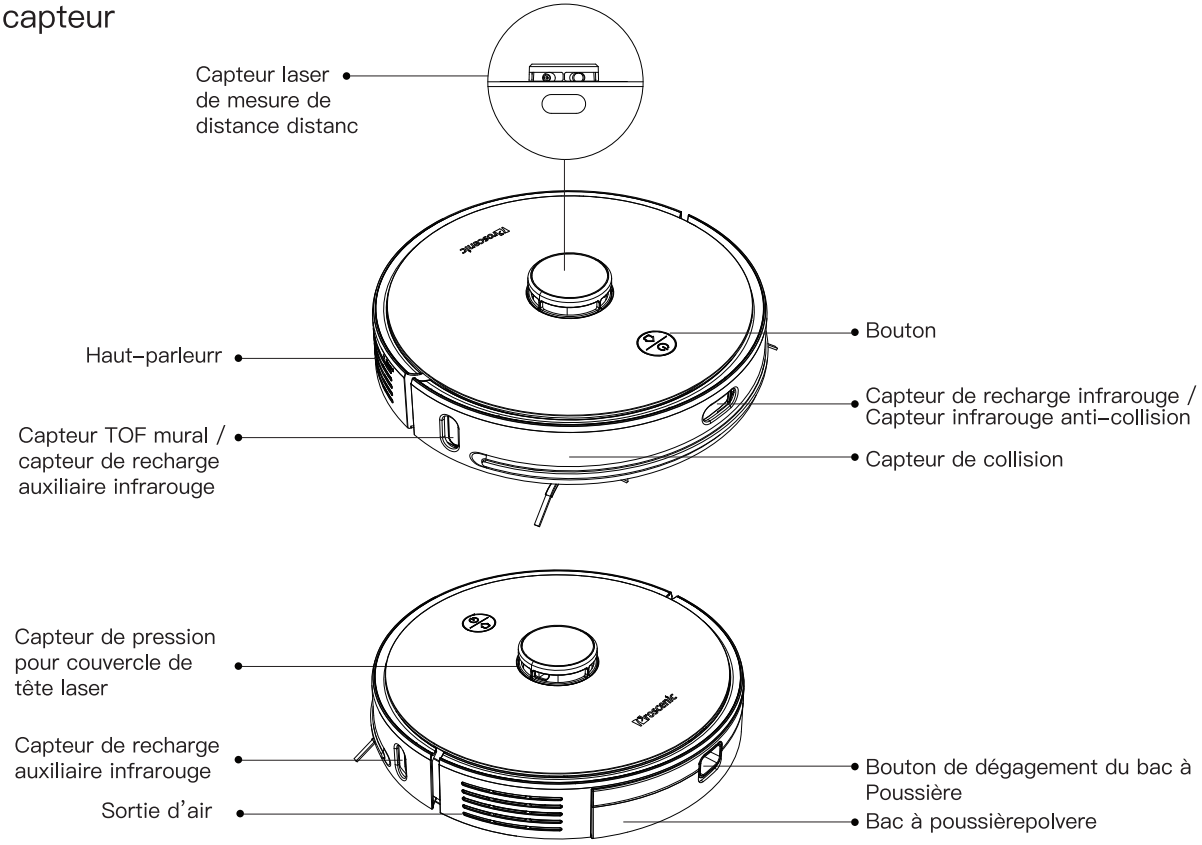

# Description du produit

## Hôte et capteur

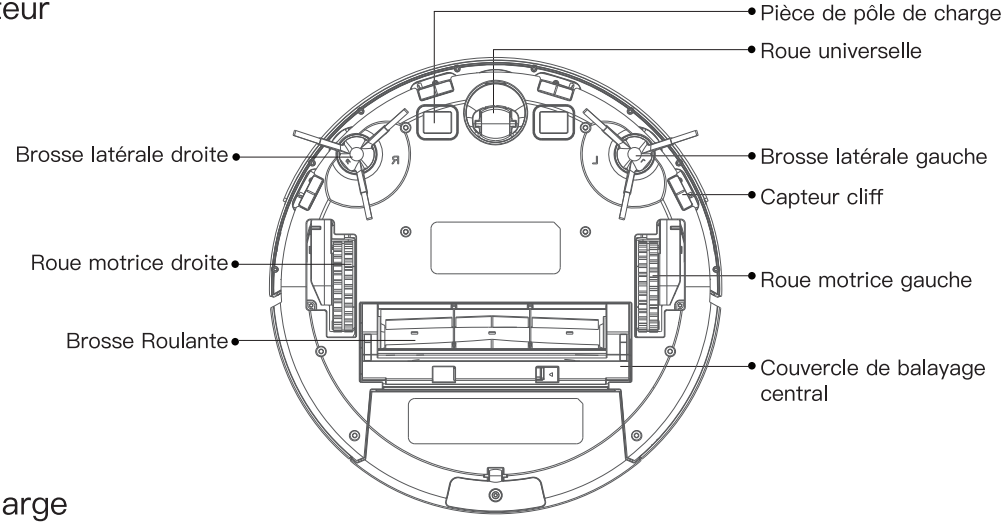


## Base de charge

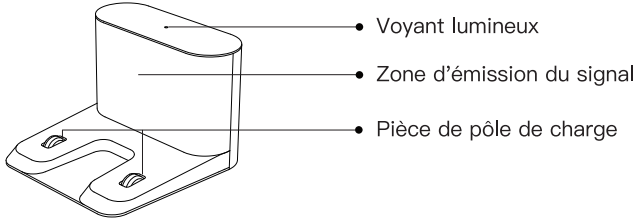


Le devant du socle de charge

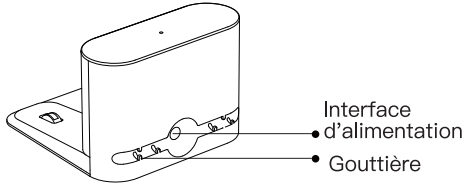


L'arrière du socle de charge

# Description du produit

## Assemblage du bac à poussière

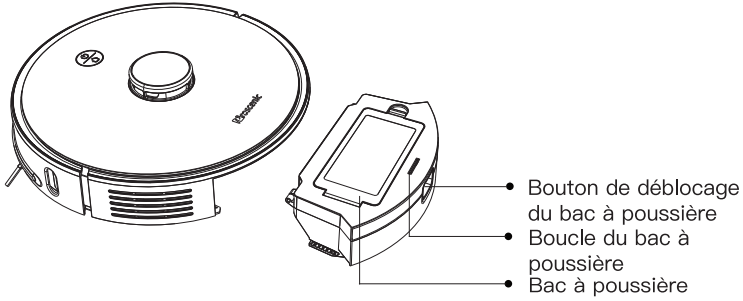


## Réservoir d'eau et de poussière

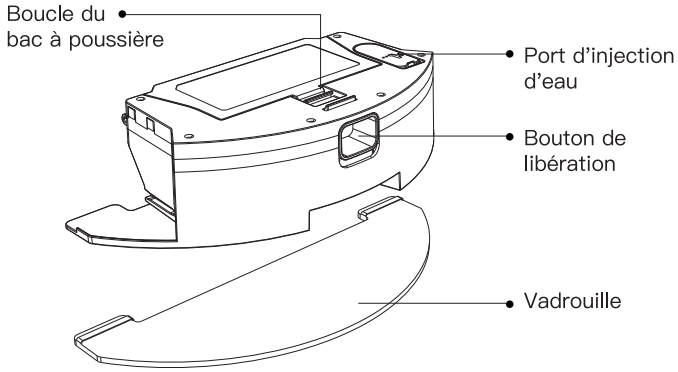


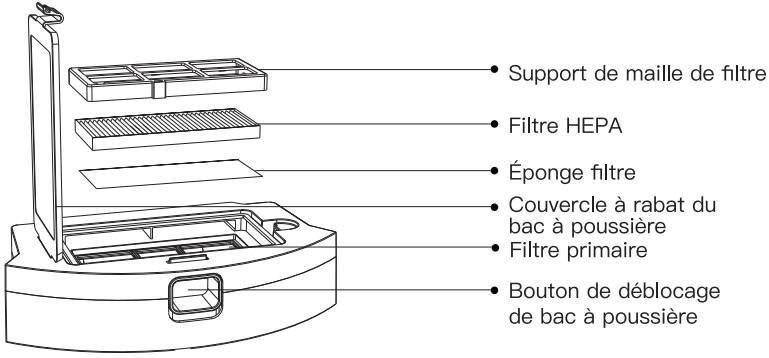


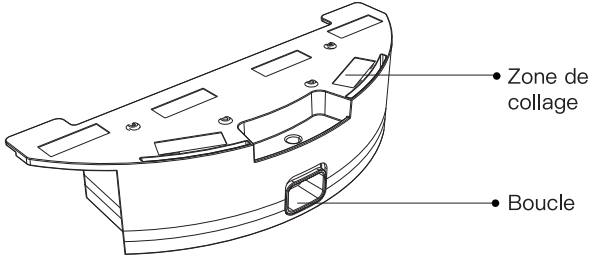

# Consignes d’installation

## Installez le socle de charge

Branchez le cordon d’alimentation et placez le support de charge contre un mur sur une surface plane.

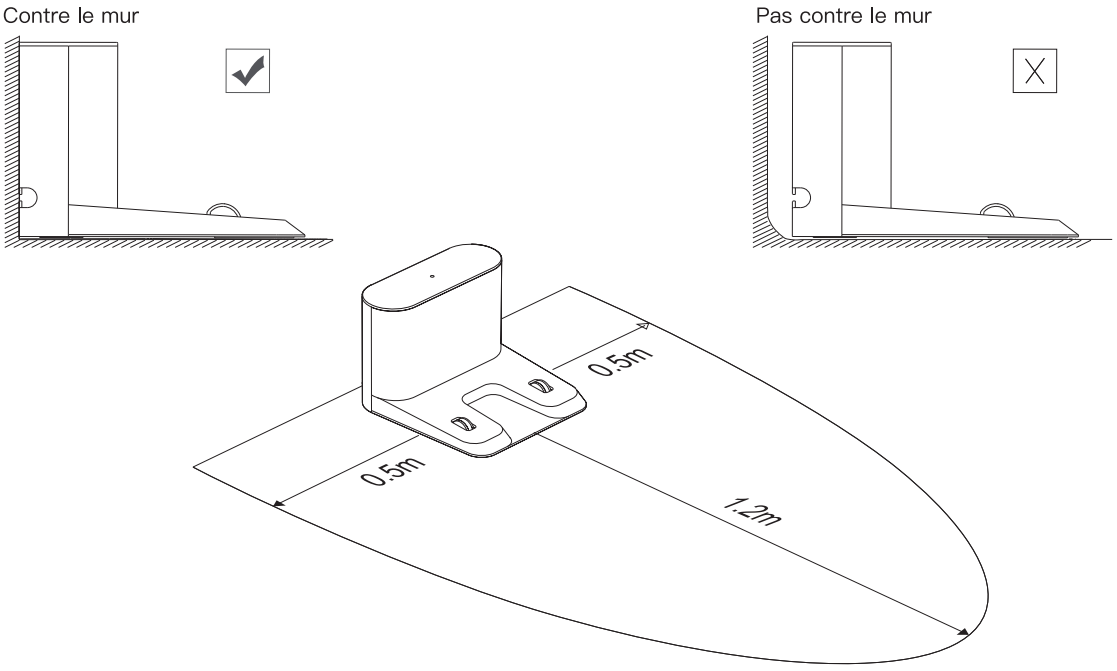


* Veillez à ce qu’il y ait plus de 1,2 mètre devant le socle de charge et plus de 0,5 mètre sur les côtés gauche et droit pour assurer une charge automatique en douceur.
* N’exposez pas le socle de charge à la lumière directe du soleil.

# Instructions d'utilisation

## Mise en marche/arrêt

Appuyez sur le bouton " ⏻ " et maintenez–le enfoncé pour allumer ; l'hôte passe en mode veille. Après le démarrage, maintenez enfoncé le bouton " ⏻ " pour éteindre l'appareil.

Note : Lorsque l'hôte est en charge sur le socle de charge, il s'allume automatiquement et ne peut pas être éteint pendant la charge.

## Balayage/pause

A la mise sous tension, appuyez brièvement sur le bouton " ⏻ "pour démarrer le nettoyage complet de la maison.
Appuyez sur n'importe quelle touche pour faire une pause pendant le nettoyage.
Note : Il est recommandé que le robot de balayage commence à nettoyer à partir du socle de chargement ;
Lorsque la batterie est trop faible, le nettoyage ne démarre pas. Veuillez recharger et ensuite commencer à nettoyer.
Lorsque l'alimentation est insuffisante pendant le processus de nettoyage, l'hôte retournera automatiquement à la station de charge pour la charge.
Une fois que la batterie est complètement chargée, il retournera automatiquement à l'endroit de l'interruption pour continuer le nettoyage.

## Charge

Recharge automatique : L'hôte retourne automatiquement sur le socle pour se recharger une fois le nettoyage t erminé ou lorsque la batterie est insuffisante.
Chargement manuel : Appuyez sur le bouton "⌂" pour démarrer la recharge ; une fois l'unité principale éteinte, vous pouvez la remettre manuellement sur le socle de charge pour la recharger.

Remarque : Veillez à ce que la pièce de pole de charge soit en bon contact.

## Mode veille

Si aucune opération n'est effectuée pendant plus de 10 minutes, l'hôte passe automatiquement en mode veille.
Note : L'hôte n'entrera pas en état de veille lors de la charge ;
L'hôte s'éteindra automatiquement après la mise hors tension de l'appareil.

# Instructions d'utilisation

## Connexion au client mobile

① Le téléphone est connecté au WiFi ;

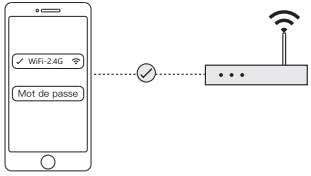


② Scannez le code QR ci-dessous, ou recherchez "ProscenicHome" dans l'app store mobile pour Téléchargez l'application, inscrivez-vous et connectez-vous sur le compte ;

GET IT ON Google play

Available on the App Store

③ Allez à l'accueil pour ajouter des équipements, choisissez robot de balayage"U6" ;

④ Maintenez les touches " " et " "enfoncées pendant 5 secondes pour accéder à la configuration réseau;

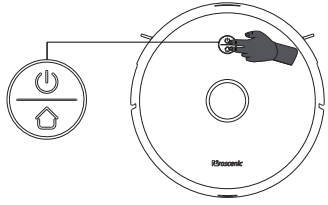

⑤ Sélectionnez le WiFi connecté du téléphone et entrez le mot de passe WiFi ;

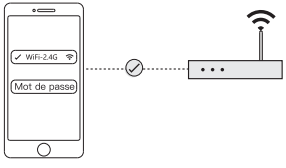


⑥ Allez dans la liste WLAN du téléphone portable et sélectionnez et connectez le hotspot "Proscenic-XXXXXX" de l'appareil ;

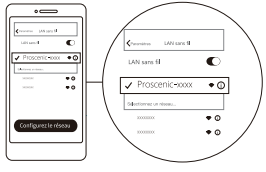


⑦ Retournez à l'application et attendez que le réseau de distribution soit terminé.

# Instructions d'utilisation

## Télécommande

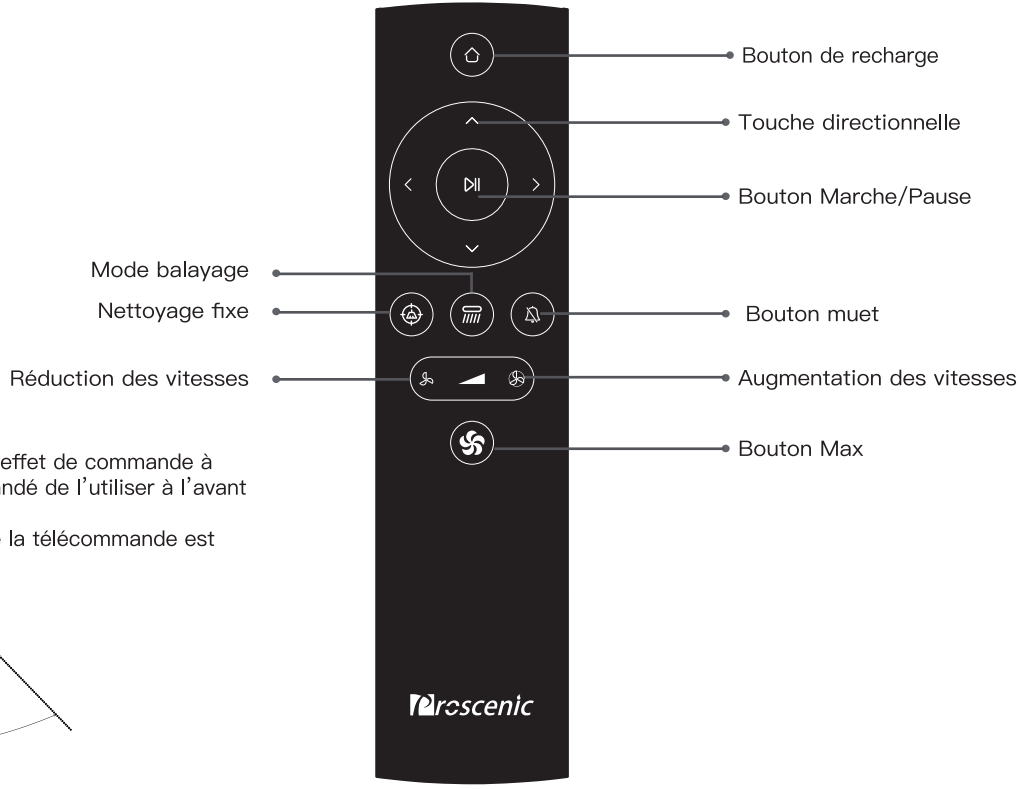


Note:

1. Pour obtenir le meilleur effet de commande à distance, il est recommandé de l'utiliser à l'avant de l'unité principale;
2. La distance effective de la télécommande est de 8 mètres.

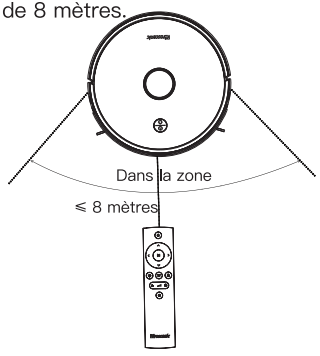

# Instructions d'utilisation

## Réservoir d'eau et de poussière 2–en–1

Si vous devez éponger le sol, vous pouvez utiliser le réservoir d'eau et de poussière 2–en–1.
Remarque: ne pas éponger le tapis, évitez de mouiller le tapis.

① Appuyez sur le bouton de libération du bac à poussière et retirez le réservoir d'eau et de poussière 2–en–1;

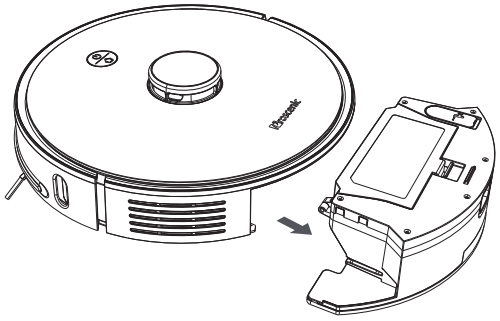

② Mouillez la vadrouille avec de l'eau, collez la vadrouille sur le velcro et serrez–la fermement, remplissez le port d'injection d'eau avec de l'eau et fermez le capuchon en plastique;

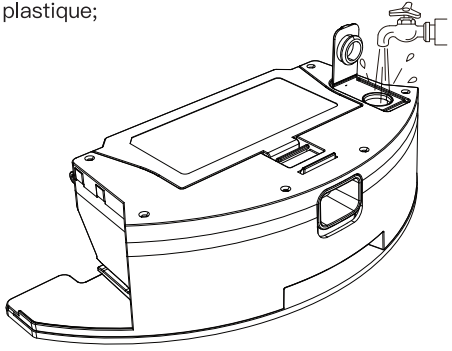

③ Installez le réservoir d'eau et de poussière 2–en–1 dans l'hôte;

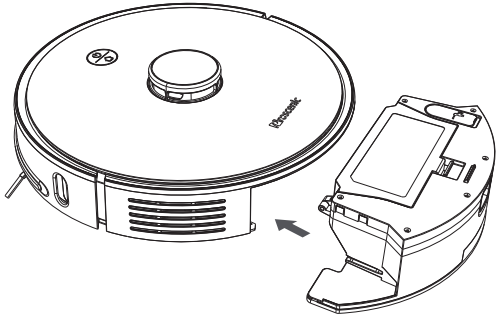

④ Appuyez brièvement sur «⏻» ou commencez à éponger dans l'application.

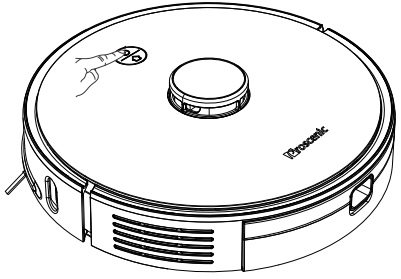

# Routine d’entretien

## Assemblage du bac à poussière et du filtre (recommandé une fois par semaine)

① Appuyez sur le bouton de déblocage du bac à poussière pour retirer le bac à poussière;

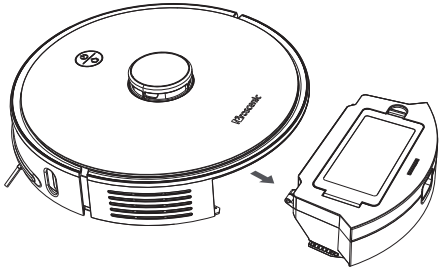

② Retirez bac à poussière, jetez les déchets dans la poubelle;

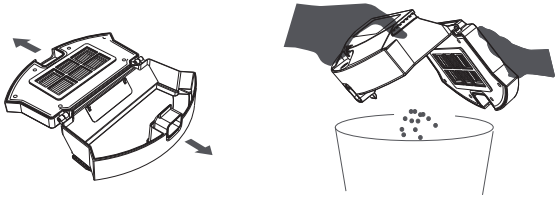

③ Ouvrez le couvercle anti-poussière et retirez le filtre tel que l’HEPA et l’éponge;

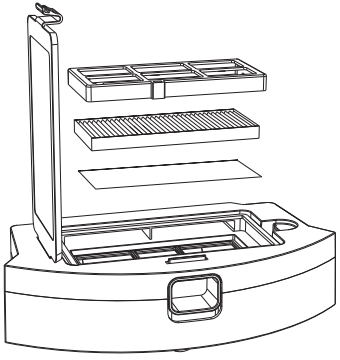

④ Secouez la poubelle sur le filet du filtre et utilisez une brosse de nettoyage pour nettoyer le bac à poussière et le filtre;

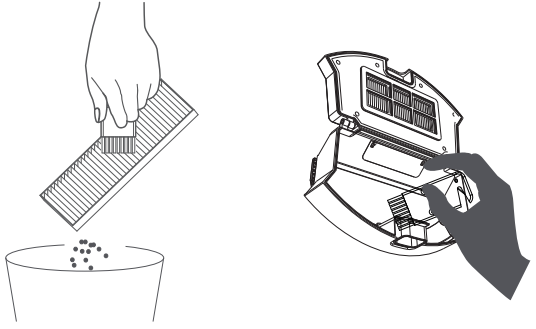

# Routine d’entretien

⑤ Après avoir versé de l’eau propre dans le bac à poussière, fermez le bac à poussière et secouez-le vers la gauche et la droite, puis versez l’eau sale. Répétez cette étape plusieurs fois jusqu’à ce que le bac à poussière soit nettoyé;

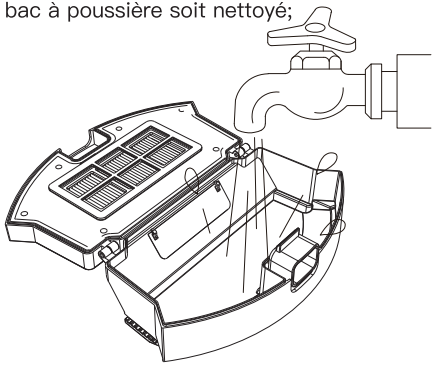

⑥ Après séchage du filtre et du bac à poussière, remplacez le filtre et le bac à poussière.

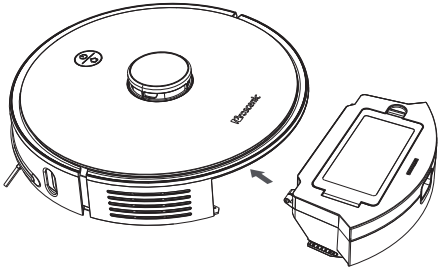

## Réservoir d’eau et de poussière 2-en-1
## (Il est conseillé de nettoyer le réservoir à chaque fin du nettoyage.)

① Appuyez sur le bouton de libération et sortez le réservoir d’eau et de poussière 2-en-1;

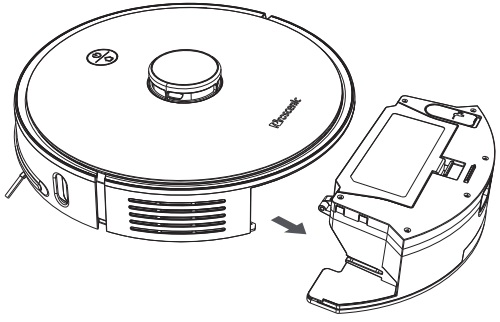

② Ouvrez le couvercle du bac à poussière et videz les déchets du bac à poussière;

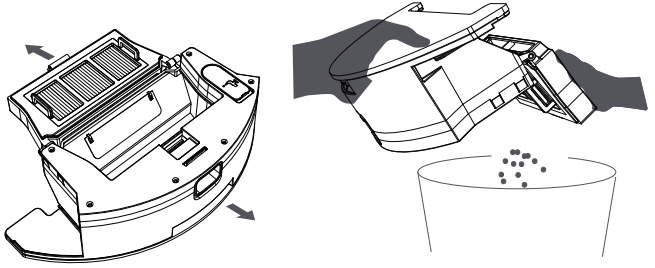

# Routine d’entretien

③ Retirez le filtre principal, l’éponge et le filtre HEPA, nettoyez les ordures à la surface avec la brosse de nettoyage, lavez le filtre principal et le bac à poussière avec l’eau, puis séchez–les tous;

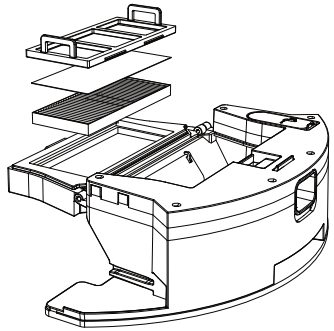

④ Retirez la vadrouille, lavez–la avec l’eau et séchez–la;

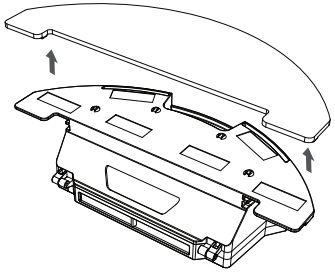

⑤ Videz l’eau restante dans le réservoir d’eau et séchez–le;

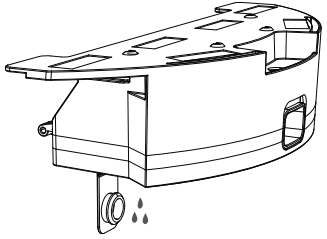

⑥ Après le filtre, le bac à poussière, la vadrouille et le réservoir d’eau sont secs, remettez–les en service.

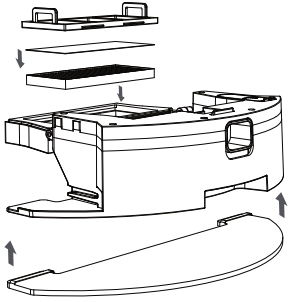

# Routine d’entretien

## Brosse principale (recommandée chaque semaine)

① Tournez l’unité principale, appuyez sur les boucles gauche et droite et retirez le couvercle central ;
② Retirez la brosse à rouleau vers le haut et nettoyez les nœuds de cheveux et les déchets avec une brosse de nettoyage ;
③ Replacer la brosse à rouleaux et insérer les trois branches du couvercle du milieu dans la fente, appuyer et fixer la boucle.

Note : Selon les utilisations, il est recommandé de remplacer la brosse principale pendant 6 à 12 mois pour assurer l’effet nettoyant.

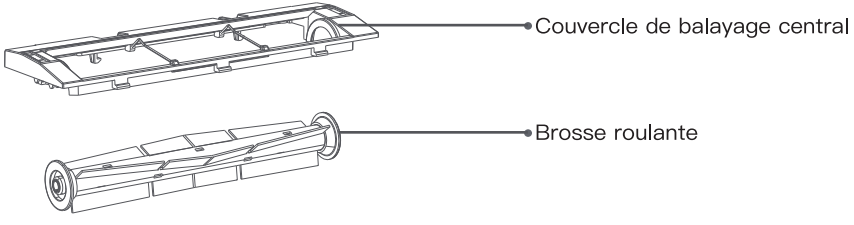


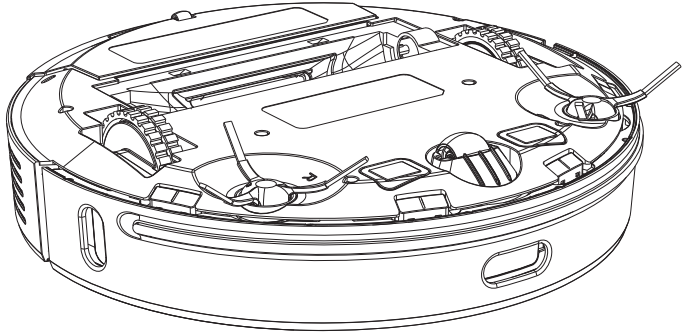

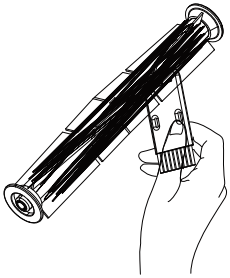

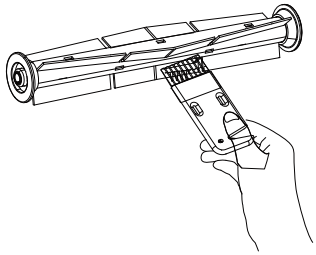

# Routine d’entretien

## Brosse latérale (nettoyage hebdomadaire recommandé)

① A l’aide d’un tournevis, dévissez les 2 vis des brosses latérales et enlevez les 2 brosses latérales.
② Après avoir nettoyé les poils et les déchets de la brosse latérale, remplacez la brosse latérale.

Note : Selon les utilisations, il est recommandé de remplacer la brosse latérale pendant 3 à 6 mois pour assurer l’effet nettoyant.

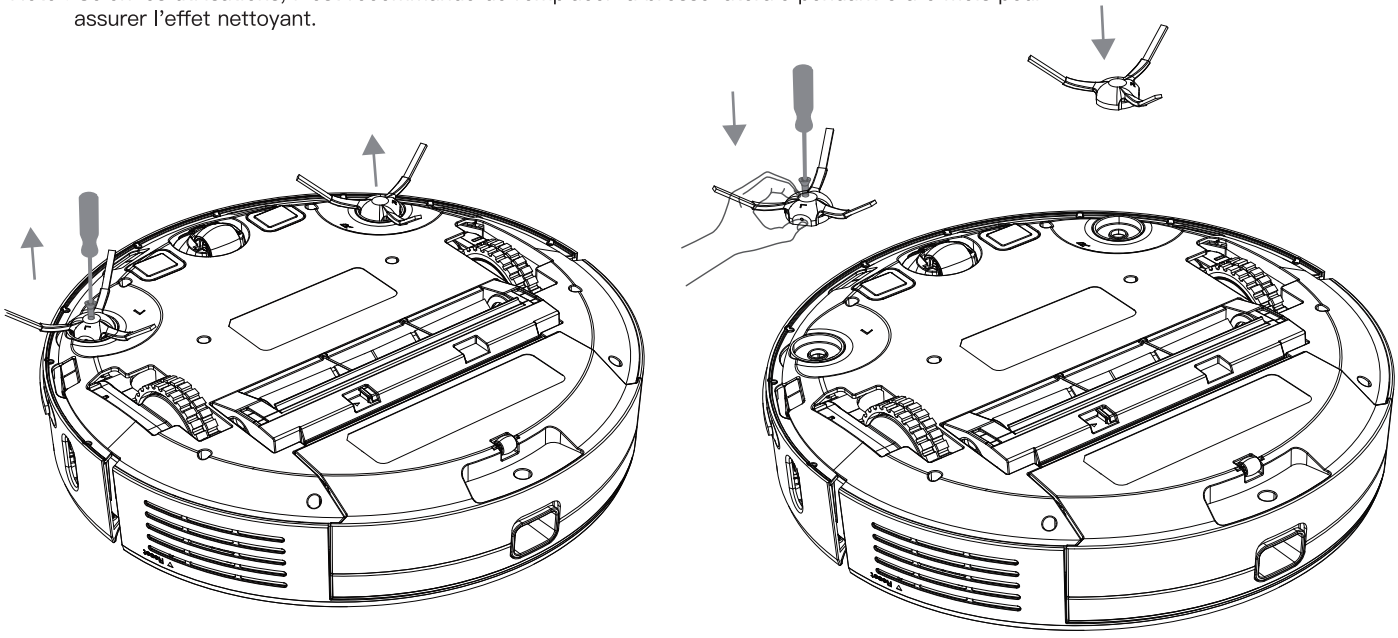

# Routine d’entretien

## Hôte et capteur (recommandé tous les mois)

Essuyez le capteur de l’unité principale avec un chiffon doux et sec, notamment :

① 4 capteurs cliff au bas de l’unité principale
② Capteur mural sur le côté droit de l’hôte
③ Capteur de recharge auxiliaire infrarouge
④ Pôle de charge au bas de l’unité principale

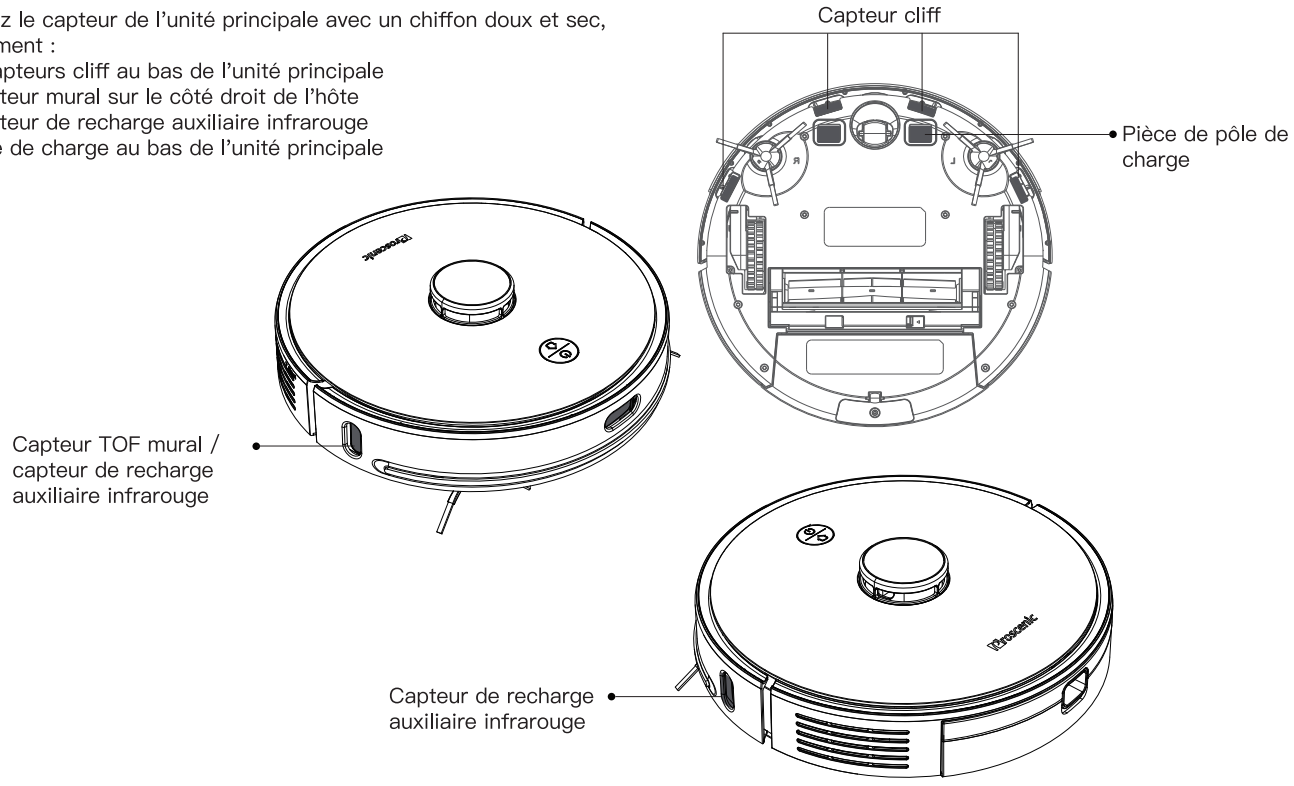

# Routine d’entretien

## Socle de charge
## (Nettoyage mensuel recommandé)

Essuyez le pôle de charge du socle de charge avec un chiffon doux et sec.

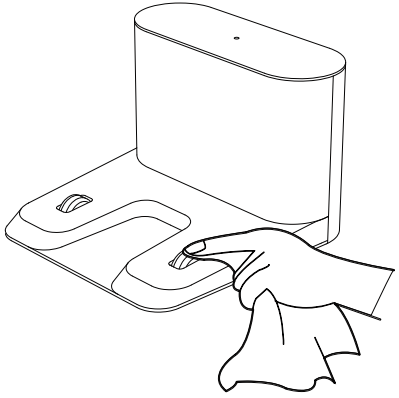

## Roue universelle
## (nettoyage mensuel recommandé)

① Retournez l’unité principale et tirez la roue universelle vers le haut;
② Nettoyez les cheveux et les ordures sur le corps de r oue, l’axe de roue et le support;
③ Réinstallez la roue universelle et pressez–la fermement.

Note : Lavez à l’eau, séchez et remettez en place.

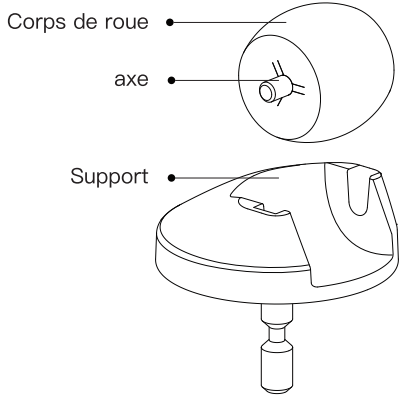

# Paramètres de base

## Hôte

| Nom | Paramètres |
|---|---|
| Dimensions | ϕ350mmxϕ350mmx98mm |
| Poids du produit | environ 3.6Kg |
| Tension nominale | 14.4V ⎓ |
| Puissance nominale | 50W |
| Capacité de la batterie | 5200mAh |

## Socle de charge

| Dimensions | 145mmx140mmx99mm |
|---|---|
| Puissance nominale | 30W |
| Entrée nominale | 24V ⎓ 1.2A |
| Sortie nominale | 24V ⎓ 1.2A |

# Dépannage

| Invite d'erreur | Solution |
|---|---|
| Anomalie 1. Veuillez confirmer que le radar laser n'est pas bloqué | Veuillez vérifier ou enlever les corps étranges autour du radar ou déplacez l'appareil à un nouvel endroit pour le redémarrer |
| Anomalie 2. Essuyez le capteur Cliff et passez à la nouvelle position pour démarrer | Essuyez le capteur cliff d'alimentation principal et réessayez (voir le manuel pour l'emplacement du capteur) |
| Anomalie 3. Un champ magnétique puissant est détecté, veuillez déplacer vers un nouvel emplacement, puis réessayez | Veuillez déplacer l'hôte à un nouvel emplacement et réessayez |
| Anomalie 4. Veuillez vérifier et enlever les corps étranges du capteur de collision | Essayez d'appuyer sur la bande de collision et de nettoyer le corps étrange, puis redémarrez |
| Anomalie 5. La température de l'hôte est anormale. Veuillez attendre que la tempéra–ture revienne à la normale | La température de l'hôte est trop élevée ou trop basse. Veuillez attendre que la température revienne à la normale avant de l'utiliser |
| Anomalie 6. La charge est anormale. Veuillez nettoyer la zone de contact de charge | Veuillez vérifier si l'adaptateur d'alimentation d'origine est utilisé. Veuillez vérifier si le socle de charge est en position horizontale |

# Problèmes courants

| Types de questions | Solution |
|---|---|
| Impossible de démarrer | La batterie est faible, veuillez la recharger avant de rallumer<br>Température ambiante trop basse (inférieure à 0°C) ou trop élevée (supérieure à 50°C) |
| Impossible de commencer le nettoyage | La batterie est faible, veuillez la recharger avant de rallumer |
| Impossible de se recharger automa–tiquement | Il y a trop d'obstacles à proximité du socle de charge. Veuillez placer le socle de charge dans un endroit dégagé<br>L'hôte est trop loin du siège de recharge. Veuillez essayer de placer l'unité principale près du socle de charge |
| Comportement anormal | Redémarrer après l'arrêt |
| Il y a un bruit anormal pendant le nettoyage | La brosse roulante, la brosse latérale ou la roue gauche/droite peuvent être bloqués par des objets étranges, veuillez nettoyer après chaque arrêt |
| Diminution de la capacité de nettoyage ou présence de cendres | Le bac à poussière est plein, veuillez nettoyer le bac à poussière<br>Les composants Hepa ont été bloqués, veuillez nettoyer<br>La brosse à rouleau est enveloppée de corps étranges, veuillez nettoyer la brosse principale |
| Impossible de se connecter au WiFi | Le signal WiFi n'est pas bon, veuillez vous assurer que l'hôte se trouve dans une bonne zone de couverture du signal WiFi<br>La connexion WiFi est anormale, réinitialisez le WiFi et téléchargez la dernière application<br>Essayez de vous reconnecter |
| Balayage du point d'arrêt | Veuillez confirmer que l'hôte n'est pas en mode Ne pas déranger, il ne continuera pas à balayer dans ce mode<br>La recharge manuelle ou la remise en place de l'unité principale dans le socle de charge ne se poursuivra pas le nettoyage |
| Impossible de retourner au socle de charge après le nettoyage ou le déplacement de la position | Après le nettoyage d'un point fixe ou d'une position mobile sur de longues distances, l'hôte va générer à nouveau la carte. Si le socle de charge est éloigné, il se peut qu'il ne puisse pas se recharger automatiquement, veuillez remettre manuellement l'hôte dans le socle de charge pour recharger |
| Impossible de charger | Assurez–vous qu'il y a suffisamment d'espace autour du socle et qu'il n'y a pas de poussière ou d'obstruction sur la surface du socle |
| Le nettoyage sur rendez–vous ne fonctionne pas | Veuillez confirmer que l'appareil est connecté au réseau. Si l'appareil n'est pas connecté au réseau, vous ne pouvez pas synchroniser la tâche de nettoyage programmée |
| L'hôte est toujours hors ligne | Veuillez vous assurer que le réseau de distribution de l'équipement est efficace et toujours à proximité de la couverture WiFi |
| Le téléphone ne peut pas appairer l'appareil | Veuillez vous assurer que le socle de charge et l'hôte sont à portée de la couverture WiFi et que le signal est bon. Suivez les instructions pour réinitialiser le WiFi, puis appairez–le |

# Informations de sécurité

## Limite d'usage

- Ce produit est uniquement utilisé pour le nettoyage des sols dans l'environnement domestique. Ne l'utilisez pas à l'extérieur (comme les balcons ouverts), hors sol (comme les canapés), dans des environnements commerciaux ou industriels, ni dans des environnements hors sol (comme les canapés), commerciaux ou industriels.
- N'utilisez pas dans des environnements où il y a des matières liquides ou visqueuses au-dessus de 40°C, en dessous de 0°C.
- Il ne faut pas utiliser ce produit par des personnes présentant des déficiences physiques, mentales ou cognitives, y compris des enfants.
- Ne permettez pas aux enfants d'utiliser l'hôte comme un jouet. Lorsque vous travaillez, surveillez les enfants et les animaux domestiques afin de les éloigner le plus possible.
- Veuillez disposer tous les types de câbles au sol avant le nettoyage afin d'éviter les pannes de courant ou les dommages causés à l'appareil par le frottement de l'unité principale pendant le nettoyage.
- N'utilisez pas le couvercle du radar, le couvercle de l'unité principale et le tampon de collision comme équipement de poignée.
- Veuillez nettoyer l'unité principale d'entretien et le socle de charge pendant l'arrêt ou la mise hors tension.
- Il ne faut pas l'utiliser pour nettoyer des objets en feu (comme des cigarettes qui ne sont pas éteintes).
- Ne laissez pas l'appareil principal aspirer des objets durs ou tranchants (tels que déchets de décoration, verre, clous, etc.).
- Il est déconseillé d'essuyer le produit avec un chiffon humide ou tout autre liquide
- Ne placez pas d'objets lourds sur l'unité principale.
- Ne placez pas la brosse de nettoyage dans un endroit que les enfants peuvent toucher (la tête de la brosse a une lame tranchante).
- Ne placez pas l'unité principale à l'envers (le radar laser ne peut pas être placé au sol).
- Ne renversez pas de liquide dans le produit (le bac à poussière peut être nettoyé et essuyé).
- Ne placez pas les cheveux, les doigts, etc. du corps ou de l'animal près de l'orifice d'aspiration de l'unité principale pendant que l'unité principale fonctionne.
- Veuillez utiliser ce produit conformément aux instructions du manuel. En cas de perte ou de dommage causé par une utilisation incorrecte, l'utilisateur en assumera la responsabilité.
- Si vous devez transporter le produit, assurez-vous que l'unité principale est éteinte. Il est recommandé d'utiliser l'emballage d'origine.
- Si elle n'est pas utilisée pendant une longue période, éteignez l'unité principale et placez-la dans un endroit frais et sec après la charge complète.

## Batterie et charge

- N'utilisez pas de piles, d'adaptateurs d'alimentation ou de stations de charge d'autres marques.
- Ne démontez pas, ne réparez pas et ne modifiez pas la batterie et le socle de charge.
- Ne placez pas le socle près d'une source de chaleur (comme un radiateur).
- N'essuyez pas le chargeur avec un chiffon humide ou tout autre liquide.
- Ne jetez pas les piles usagées à volonté. Il est recommandé de s'en débarrasser auprès d'organismes professionnels.
- Si le cordon d'alimentation est cassé ou brisé, veuillez cesser immédiatement de l'utiliser et contacter le service clientèle.
- Chargez au moins une fois par mois pour éviter d'endommager la batterie.
- Il est interdit d'incinérer des produits et la batterie peut provoquer une explosion.

# Lista della Confezione

Corpo principale*1

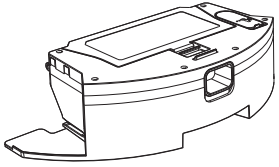

Contenitore polvere e acqua 2-in-1*1

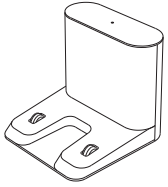

Base di ricarica*1

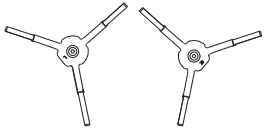

Spazzola laterale*2

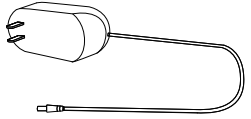

Adattatore*1

Telecomando*1

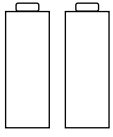

La batteria *2

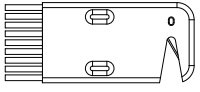

Spazzola di pulizia*1

Straccio*1

Manuale*1

# Descrizione del Prodotto

## Corpo principale

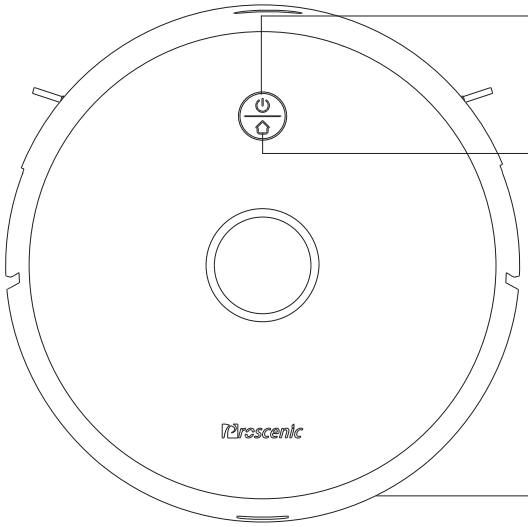


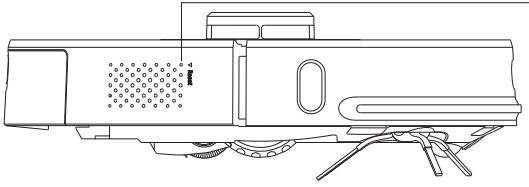

- Pulsante di accensione/spegnimento
  - Tienere premuto a lungo per accendere/premere
  - Brevemente per spegnere
- Pulsante di ricarica
  - Premere brevemente per avvio/pausa Ricarica

  La luce blu è accesa fissa: Funzionamento normale/Pausa/Standby
  La luce blu lampeggia: In avvio/In configurazione di rete/In aggiornamento di firmware
  La luce gialla lampeggia: Batteria scarica/In ritorno per ricaricare
  Luce verde lampeggia: In ricarica
  Luce verde è accesa fissa: Ricarica completa
  La luce rossa lampeggia rapidamente: Anoma-la/Guasto
  Spenta: Spegnimento / Ibernazione
- Configurazione di rete
  - Durante lo stato di acceso, tenere premuto i pulsanti “ ” e “ ”contemporaneamente per 5 secondi
- Pulsante per forza spegnimento
  - Premere brevemente per spegnere

# Descrizione Del Prodotto

## Corpo principale e sensori

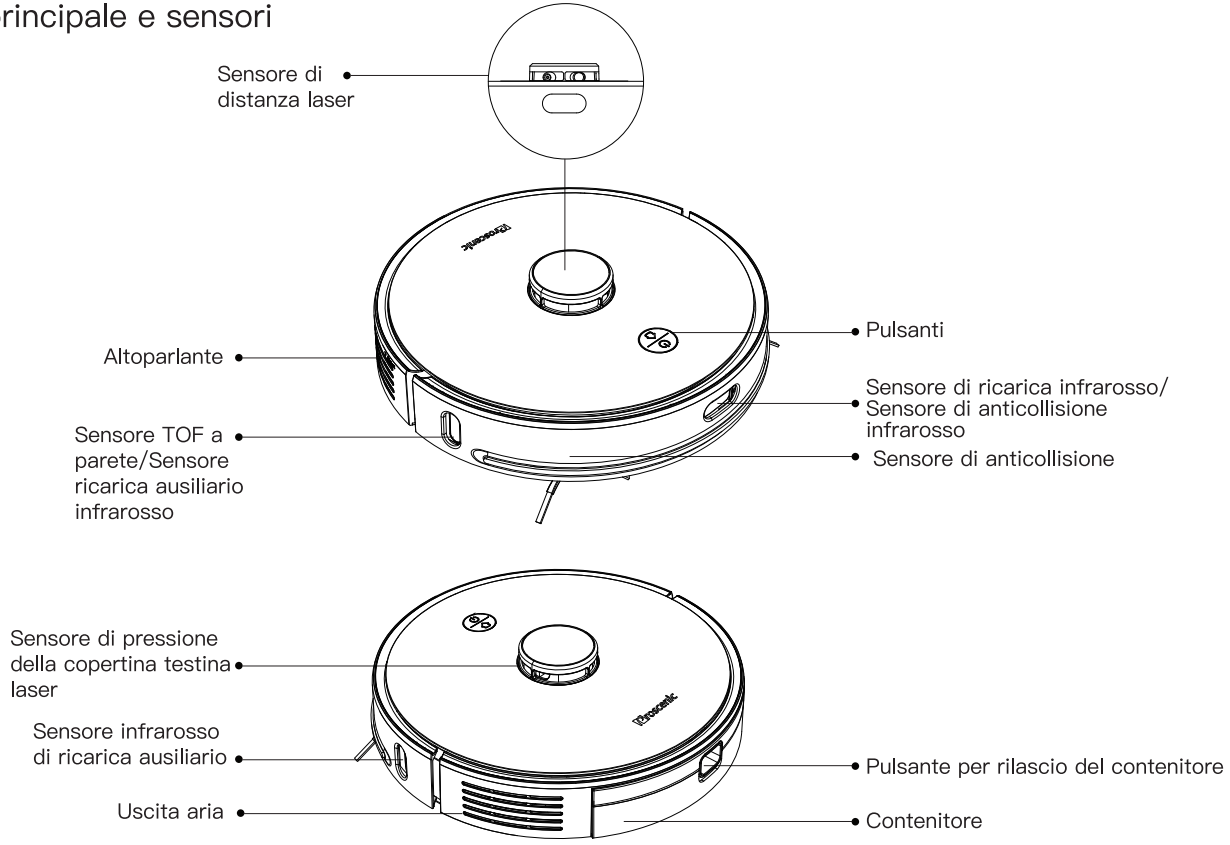

# Descrizione del Prodotto

## Corpo Principale e sensori

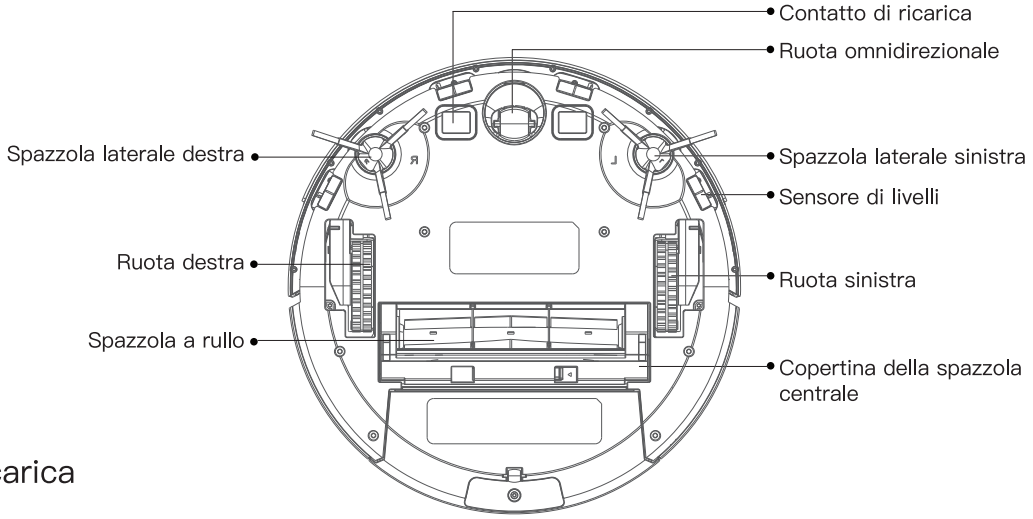


## Base di ricarica

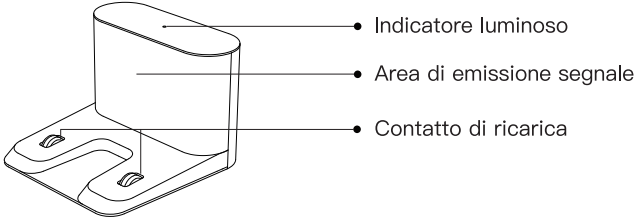


Fronte della base di ricarica

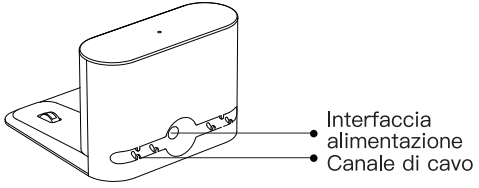


Retro della base di ricarica

# Descrizione del Prodotto

## Assemblaggio contenitore della polvere

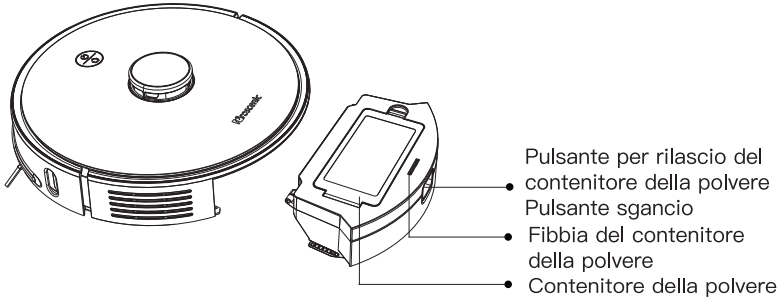


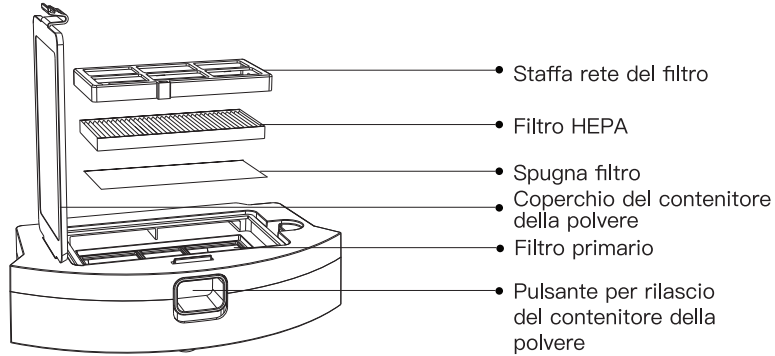


## Contenitore polvere e acqua 2–in–1

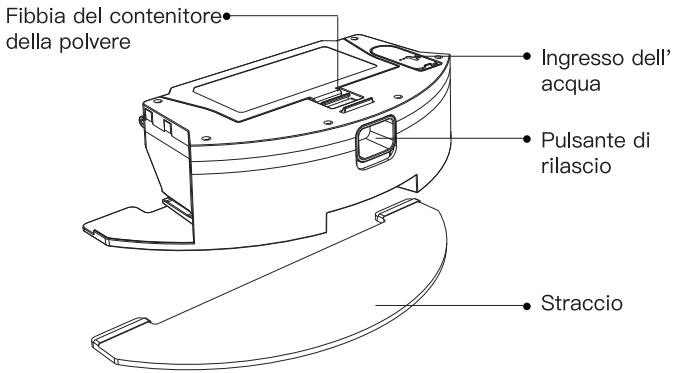


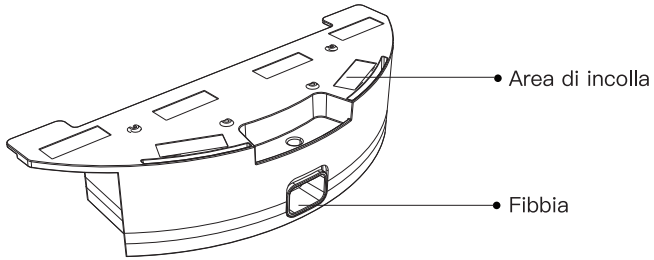

# Note di Installazione

## Installare la base di ricarica

Connettere il cavo di alimentazione e la base di ricarica attaccando contro una parete su una superficie piatta.

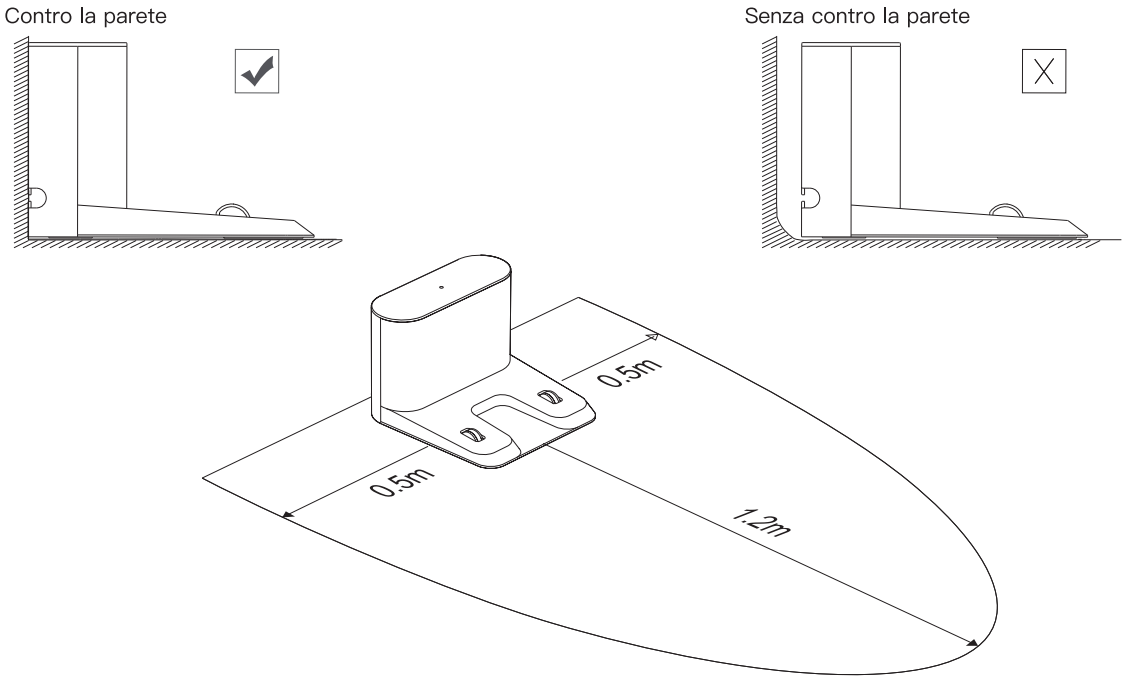


* Assicurarsi che ci siano uno spazio libero a 1,2 m davanti, 0,5 m a destra e sinistra alla base di ricarica per assicurare un'operazione senza intoppi.
* Non posizionare la base sotto la luce solare diretta.

# Istruzioni per Uso

## Accensione/Spegnimento

Tenere premuto il pulsante “ ⏻ ”, Il robot va in standby. Dopo l’avvio, tenere premuto il pulsante “ ⏻ ”per spegnere.

Nota: quando il robot è in ricarica sulla base di ricarica, si accenderà automaticamente, non può essere spento durante la ricarica.

## Pulizia/Pausa

In modalità accesa, premere brevemente il pulsante “ ⏻ ”per inizia la pulizia completa casa.
Premere qualsiasi pulsante per mettere in pausa durante la pulizia.
Nota: Si raccomanda che il robot inizi a pulire dalla base di ricarica;
Se la batteria è troppo scarica, la polizia non inizierà. Si prega di ricaricare e poi avviare la pulizia;
Se l’elettricità è insufficiente durante il processo di pulizia, il robot tornerà automaticamente alla stazione di ricarica per la ricarica;
Una volta completamente ricaricata la batteria, tornerà automaticamente al punto di interruzione per riprendere la pulizia.

## Ricarica

Ricarica automatica: il robot torna automaticamente alla base per caricare una volta terminata la pulizia o quando la batteria è quasi scarica.
Ricarica manuale: premere il pulsante “ ⌂ ” per iniziare la ricarica; quando il robot è spento, si può fare ritornare il robot manualmente alla base di ricarica per la ricarica.

Nota: Assicurarsi che i contatti della base siano in contatto.

## Sleep

In caso di inoperazione per più di 10 minuti, il robot andrà automaticamente in modalità dello stato sonno.

Nota: Il non va in stato sonno durante la ricarica;
Spegnerà automaticamente dopo che il sonno sarebbe durato fino ad assenza di elettricità.

# Istruzioni per Uso

## Connessione al cellulare

① Connessione alla WiF sul cellulare;

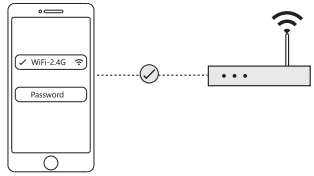


② Scansionare il codice QR sotto o cercare “ProscenicHome” nello store mobile per scaricare la app, registrare e accedere all’account;

③ Aggiungi dispositivo, scegliere il robot ”U6”;

④ Tienere premuto il pulsante “⏻” e ““⌂” per 5 secondi per andare in configurazione di rete.

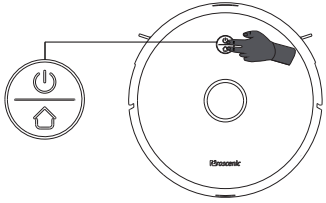

⑤ Selezionare il Wi–Fi connesso del telefono e inserisci la password Wi–Fi;

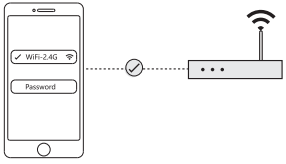


⑥ Andare alla lista  WLAN del cellulare e selezionare la connessione al dispositivo hotspot ”Proscenic–XXXX”;

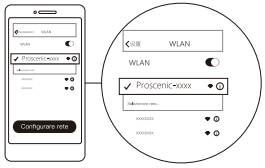


⑦ Torna all’APP e attendere il completamento della rete di distribuzione.

# Istruzioni per Uso

## Telecomando

Pulsante di ricarica

Pulsante di direzione

Pulsante accensione/pausa

Modalità di lavapavimenti

Pulizia fissa

Pulsante muto

Riduzione del livello

Aumento del livello

Pulsante Max

Nota:

1. Per garantire il miglior effetto del telecomando, si consiglia di utilizzarlo nella parte anteriore dell'unità principale;
2. La distanza effettiva del telecomando è di 8 metri.

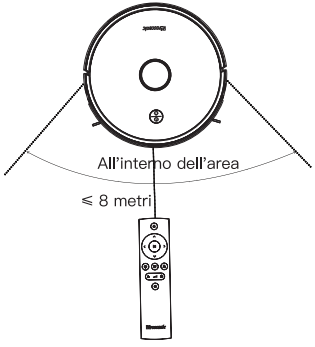

# Istruzioni per Uso

## 2–in–1 Dust&Water Tank

Usare il contenitore polvere ed acqua 2–in–1 per il lavapavimenti.
Nota: Non lavare il tappeto per evitare di bagnarlo.

① Premere il pulsante di rilascio  ed estrarre il Contenitore polvere e acqua 2–in–1;

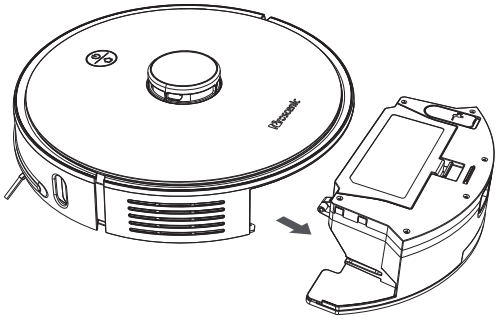

② Bagnare lo straccio e appiccicarlo con gancio e anello. Riempire il serbatoio con acqua e chiudi il coperchio di gomma sull'ingresso dell'acqua;

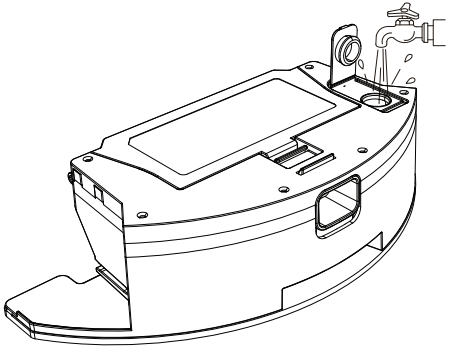

③ Inserire il contenitore polvere e acqua 2–in–1 nel corpo principale;

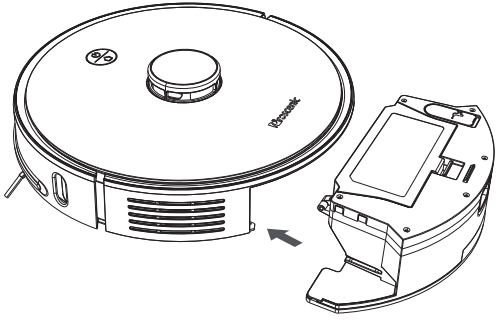

④ Premere brevemente "⏻" o iniziare a pulire l'app.

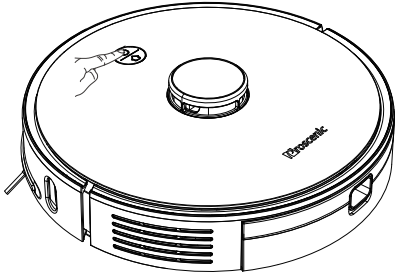

# Manutenzione di Routine

## Contenitore della polvere ed assemblaggio Filtri (Pulizia settimanale consigliata)

① Selezionare il pulsante per rimuovere il contenitore della polvere polvere;

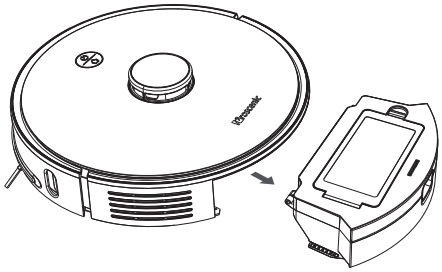

② Scollegare contenitore della polvere dalla base e svuotare le polveri nel cestino dell'immondizia;

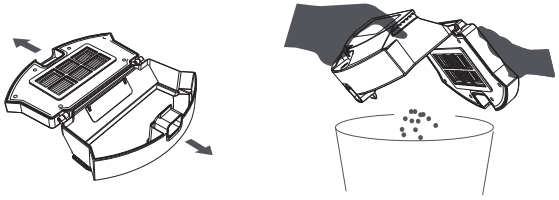

③ Aprire il coperchio e rimuovere i filtri  HEPA e spugna;

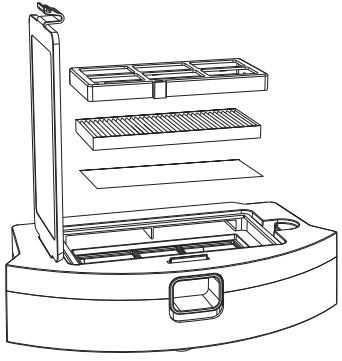

④ Scuotere via lo sporco sul filtro e usare la spazzola di pulizia per pulire il contenitore della polvere e il filtro;

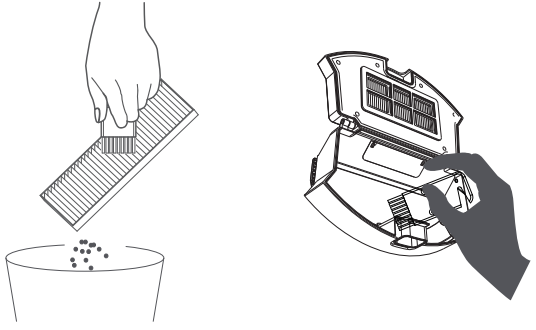

# Manutenzione di Routine

⑤ Dopo aver versato la quale nel contenitore della polvere, spegnere e scuotere a destra e sinistra, e riversare fuori l'acqua sporca. Ripetere il passaggio diverse volte fino alla pulizia completa del contenitore della polvere;

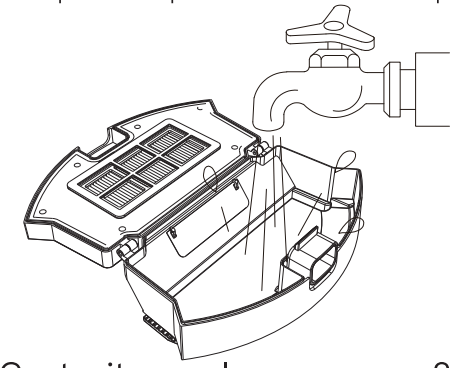

⑥ Dopo aver asciugato il filtro ed contenitore della polvere, reinserire il filtro e cestino.

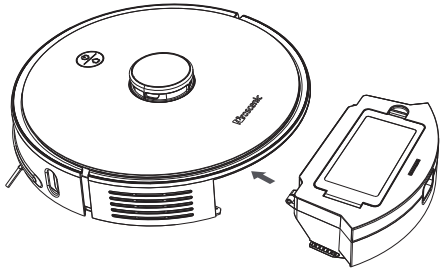

## Contenitore polvere e acqua 2–in–1
## (si consiglia di pulire il serbatoio ogni volta che la pulizia è terminata.)

① Premere il pulsante di rilascio ed estrarre il Contenitore polvere e acqua 2–in–1;

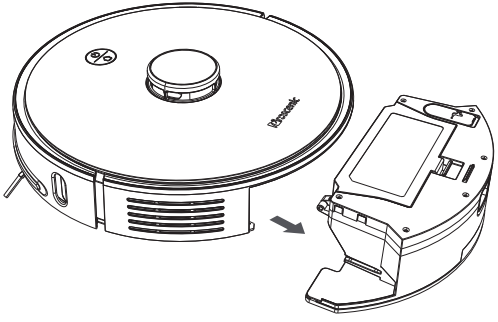

② Aprire il coperchio del contenitore della polvere e scaricare l'immondizia;

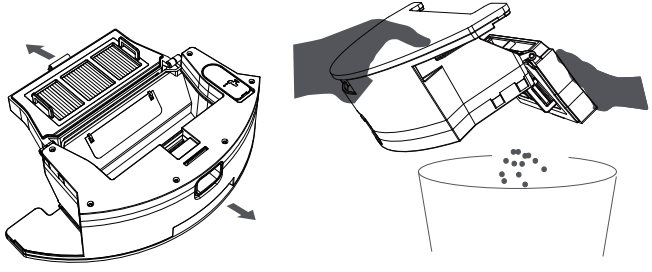

# Manutenzione di Routine

③ Estrarre il filtro primario, la spugna ed il filtro HEPA. Pulire il contenitore della polvere con una spazzola per la pulizia. Lavare il filtro primario e il contenitore della polvere nell'acqua, quindi asciugarli tutti;

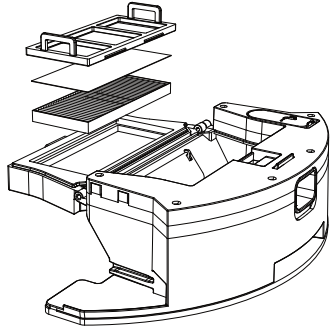

⑤ Versare l'acqua rimanente nel contenitore e asciugare il contenitore;

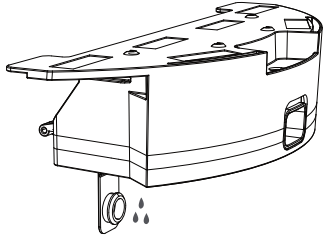

④ Staccare lo straccio, lavarlo in acqua e asciugarlo;

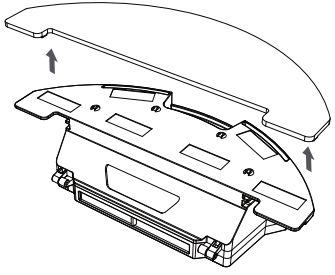

⑥ Posizionare il filtro, il contenitore della polvere, lo straccio e il serbatoio dell'acqua dopo averli asciugati tutti.

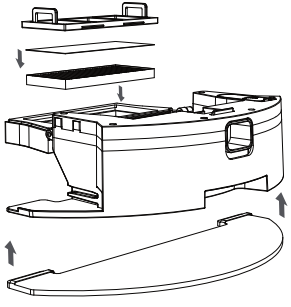

# Manutenzione di Routine

## Spazzola principale (Pulizia settimanale consigliata)

① Girare Il corpo principale, premere le due fibbie sinistra e destra irimuovere la copertura della spazzola centrale;
② Rimuovere il rullo verso l'altra direzione e pulire eventuali capelli e detriti con una spazzola;
③ Posizionare nuovamente il rullo reinserire le tre gambe della copertura per la spazzola centrale negli slot, premere e fissare le fibbie.

Nota: seconda dell'applicazione, si raccomanda di sostituire la spazzola principale ogni 6–12 per assicurare l'effetto pulente.

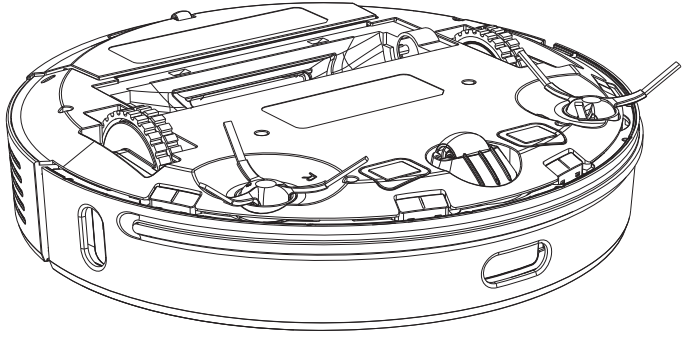

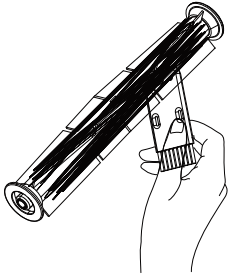

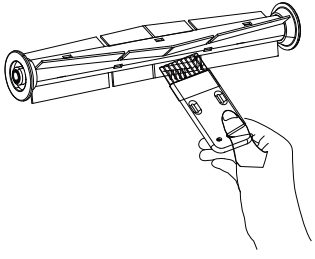

# Manutenzione di Routine

## Spazzola laterale (pulizia settimanale consigliata)

① Usare un cacciavite per svitare le 2 viti delle spazzole laterali e rimuovere le 2 spazzole laterali.
② Dopo aver pulito eventuali peli capelli e detriti sulla spazzola laterale, riposizionare la spazzola laterale.

Nota: seconda dell'applicazione, si raccomanda di sostituire la spazzola laterale ogni 3–6 per assicurare l'effetto pulente.

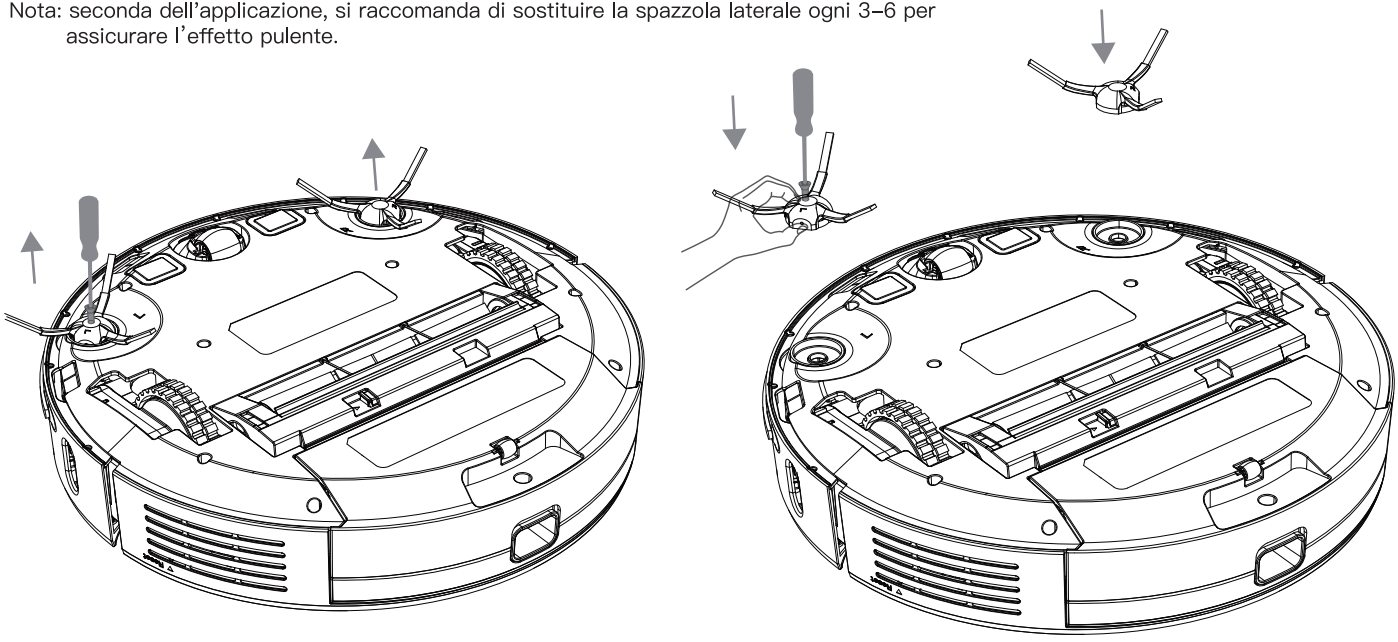

# Manutenzione di Routine

## Corpo macchina e sensore (raccomandato mensile)

Ulire il sensore sull'unità principale con un panno morbido asciutto, inclusi:

① 4 sensori dislivelli sul fondo dell'unità principale
② Sensore parete sulla parte destra dell'unità
③ Sensore di ricarica ausiliario infrarosso
④ Contatto di ricarica sul fondo dell'unità principale

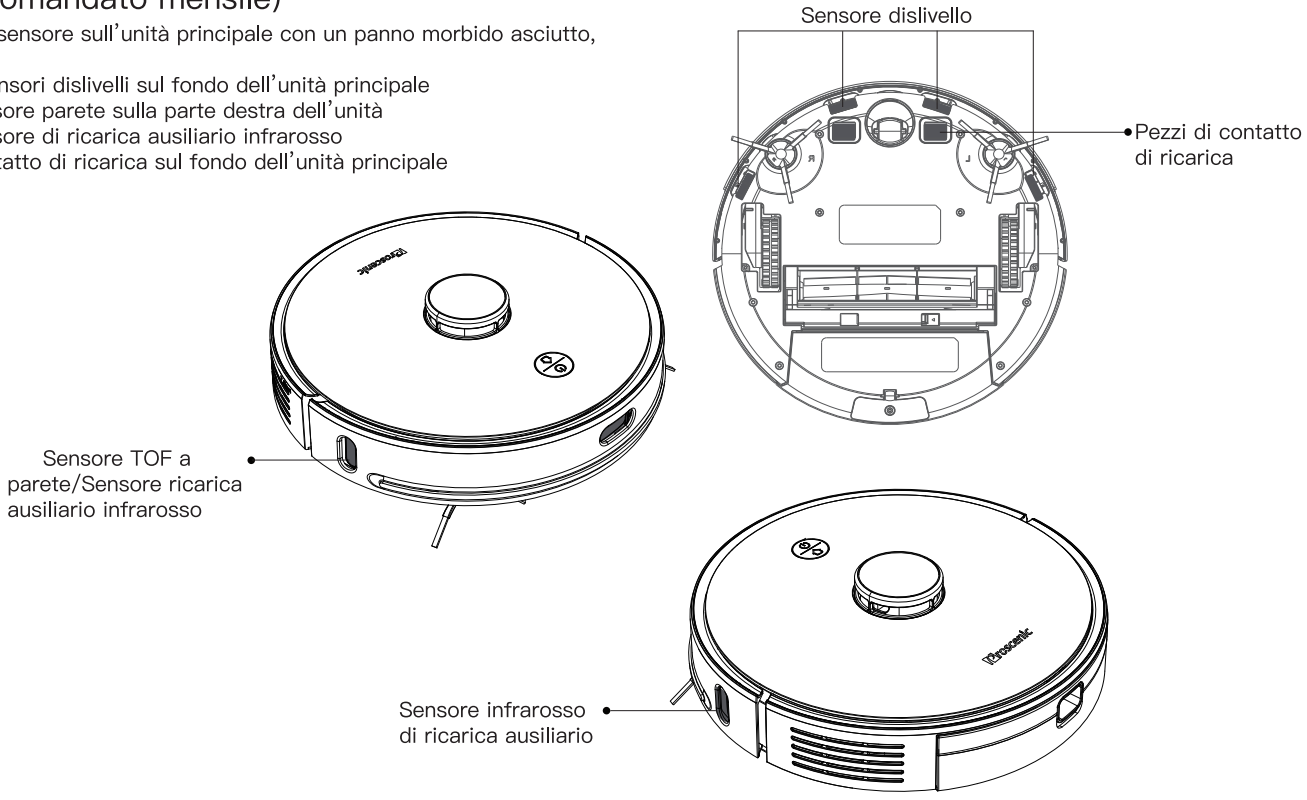

# Manutenzione di Routine

## Base di ricarica (raccomandato mensile)

Strofinare i pezzi del contatto di ricarica della base di r icarica con un panno morbido asciutto.

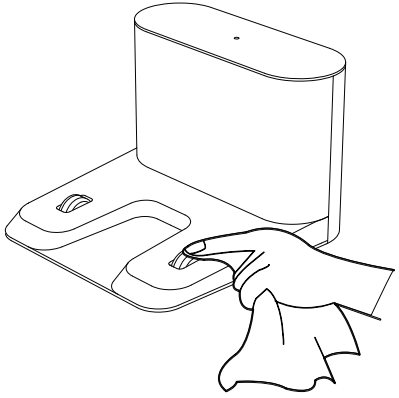

## Ruota Universale (Pulizia consigliata mensile)

① Capovolgere il corpo principale ed estrarre verso sù la ruota universale;
② Pulire i capelli e la spazzatura sulla ruota, sull'asse, sul supporto;
③ Reinstallare la ruota universale e premere saldamente.

Nota: lavare la ruota con acqua, asciugarla e rimetterla.

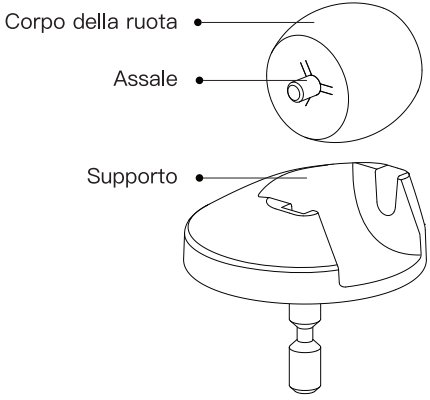

# Parametri Basi

## Macchina

| Nome | Parametri |
|---|---|
| Dimension | ϕ350mmxϕ350mmx98mm |
| Peso del prodotto | Circa 3.6kg |
| Tensione nominale | 14.4V⎓ |
| Potenza nominale | 50W |
| Capacità batteria | 5200mAh |

## Base di ricarica

| Dimensioni | 145mmx140mmx99mm |
|---|---|
| Potenza nominale | 30W |
| Immissione nominale | 24V ⎓ 1.2A |
| Uscita nominale | 24V ⎓ 1.2A |

# Soluzione del malfuzionante

| Messaggio di errore | Soluzione |
|---|---|
| Anormale 1. Confermare che il radar laser non sia bloccato | Controllare o rimuovere oggetti estranei attorno al coperchio o spostare il dispositivo in una nuova posizione e riavviare |
| Anormale 2. Pulire il sensore dislivello spostare in una nuova posizione per iniziare | Pulire il sensore dislivello e riprovare (vedi manuale per posizione sensore) |
| Anormale 3. Forte campo magnetico rilevato, spostare in una nuova posizione e riprovare | Spostare la macchina in una nuova posizione e riprovare |
| Anormale 4. Controllare e pulire il sensore di collisione da oggetti estranei | Provare a premere la ram e pulire l'oggetto estraneo, puoi riprovare |
| Anormale 5. Temperatura macchina anormale. Attendere che la temperatura torni a livello normale | Temperatura della macchina troppo alta o troppo bassa. Attendere fino a che la temperatura non torna a livelli normali prima dell'uso |
| Anormale 6. Carica anormale. Pulire l'area di contatto di ricarica | Controllare di usare l'adattatore originale. Controllare che la base di ricarica sia in posizione orizzontale |

# Problemi & Soluzioni

| Tipo di domanda | Soluzione |
|---|---|
| Impossibile accendere | La batteria è quasi scarica, ricaricare prima dell'accensione<br>La temperatura dell'ambiente è bassa (inferiore a 0 ° C) o troppo alta (superiore a 50 ° C) |
| Impossibile avviare la pulizia | La batteria è quasi scarica, ricaricare prima dell'avvio |
| Ricaricare impossibile | Ci sono troppi ostacoli vicino alla base di ricarica. Posizionare la base di ricarica in uno spazio aperto<br>Il robot è troppo distante dalla base di ricarica. Cercare di posizionare l'unità principale vicino alla base di ricarica |
| Comportamento anormale | Riaccendere dopo spegnimento |
| Rumore anormale durante la pulizia | Potrebbero esserci oggetti estranei avvolti attorno alla spazzola ad uno, alla spazzola laterale o la ruota sinistra/destra, si prega di pulire dopo lo spegnimento |
| Diminuzione della capacità di pulizia o perdita della polvere | Contenitore della polvere è pieno, si prega di pulirlo<br>Componente filtro è boccata, si prega di pulirli<br>La spazzola a rullo è svolta avvolta da capelli o peli animali, si prega di pulirla |
| Impossibile connettersi al WiFi | Il segnale Wi-Fi è insufficiente, assicurarsi che la macchina sia in un'area con buona copertura del segnale Wi-Fi<br>Connessione Wi-Fi è anormale, reimpostare il Wi-Fi e scaricare la ultima app. Cercare di connettersi di nuovo |
| Pulizia dell'interruzione impossibile | Confermare che il telefono non sia in modalità non disturbare, non continuerà la scansione in questa modalità<br>riempire manualmente o inserire il robot sulla base di ricarica |
| Impossibile tornare alla base di ricarica dopo la pulizia o spostare la posizione | Dopo la pulizia a punto fisso o un lungo spostamento di posizione, la macchina dovrà rigenerare la mappa. Se la base di ricarica è distante, potrebbe non essere in grado di ricaricarsi automaticamente. Si prega di posizionare manualmente la macchina sulla base di ricarica per la ricarica |
| Ricarica impossibile | Assicurarsi che ci sia abbastanza spazio attorno alla base, e che non ci sia polvere o ostruzioni sulla superficie della base |
| La pulizia programmata non funziona | confermare che dispositivo sia connesso alla rete. Se il dispositivo non è connesso alla rete, non si può sincronizzare la pulizia programmata richiesta |
| Il robot è sempre inello stato offline | Assicurarsi che l'attrezzatura di rete funzioni positivamente e di essere sempre sotto copertura Wi-Fi |
| Il cellulare non riesce ad accoppiare a dispositivo | Assicurarsi che la base di ricarica e il ìrobot siano all'interno della copertura Wi-Fi e che il segnale sia buono. Seguire le istruzioni per reimpostare i Wi-Fi e poi abbinare nuovamente |

# Informazioni di Sicurezza

## Limiti di Utilizzo

- Questo prodotto può essere usato solo per pulire l'ambiente casalingo. Non usare all'aperto (come su balconi aperti), su terreni morbidi (come divani), in ambienti industriali o commerciali.
- Non usare in ambienti con presenza di materiale liquido o viscoso sopra i 40 ˚C, sotto gli 0 ˚C.
- Non fare usare o operare questo prodotto da parte di persone con disabilità fisiche, mentali a cognitive, inclusi bambini.
- Non fare giocare i bambini con la macchina. Durante l'operazione, supervisionare i bambini e gli animali domestici per tenerli il più lontano possibile.
- Si prega di organizzare un tipo di cavo sul terreno prima della pulizia per evitare gli spegnimenti o danni degli elettrodomestici causati dal trascinamento dei cavi durante la pulizia da parte della macchina.
- Non usare la cover, la cover dell'unità principale, e gli ammortizzatori come maniglia per trasportare il prodotto.
- Si prega di pulire ed effettuare il corpo principale e base di ricarica quando queste sono spente.
- Non usare per pulire oggetti in fiamme (come sigarette senza spente).
- Non permettere al robot di raccogliere oggetti duri o affilati (come decorazioni, vetro, unghie, etc.).
- Non strofinare il prodotto con un panno umido o liquidi.
- Non posizionare oggetti pesanti sull'unità principale.
- Non posizionare la spazzola di pulizia in una zona in cui i bambini possono raggiungerla (la testina della spazzola include una lama affilata).
- Non capovolgere l'unità principale (il radar laser non può essere posizionato a terra).
- Non versare liquidi sul prodotto (il cestino polvere può essere pulito e asciugato).
- Non inserire capelli, unghie eccetera umani o animali vicino alla porta di aspirazione del robot quando questa è in funzione.
- Si prega di usare il prodotto secondo le istruzioni del manuale. In caso di perdite o danni causati da uso improprio, l'utente sarà il solo responsabile.
- Se è necessario trasportare il prodotto, assicurarsi che il corpo principale sia spenta. Si raccomanda di usare la confezione originale.
- Se non verrà usato per lungo tempo, spegnere il prodotto e conservarlo in un luogo fresco e asciutto dopo una ricarica completa.

## Batteria e Ricarica

- Non usare batterie, adattatori e base di ricarica di parti terze.
- Non smontare, riparare o modificare la batteria e la base di ricarica.
- Non posizionare la base vicino a fonti di calore (come termosifoni).
- Non strofinare i pezzi di contatto  della base di ricarica can panni umidi o liquidi.
- Non smaltire le batterie esauste con i normali rifiuti. Si raccomanda di smaltirle presso le agenzie professionali.
- Se il cavo di alimentazione è rotto o o danneggiato, interrompere immediatamente l'uso e Contattare il servizio clienti.
- Fare il robot ricaricare almeno una volta al mese per evitare danni alle batterie.
- È proibito incenerire i prodotti, poiché la batteria potrebbe causare esplosioni.

# Lista de Contenido

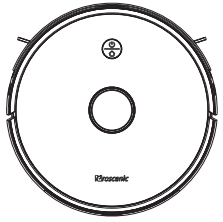

Robot aspirador *1

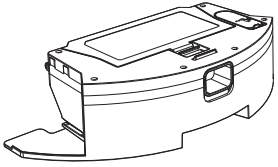

Depósito del polvo y
tanque del agua
2 en 1*1

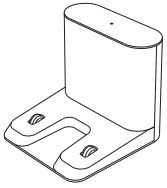

Base de carga * 1

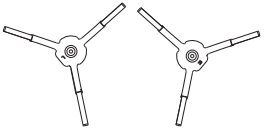

Cepillo lateral *2

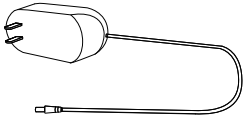

Adaptador * 1

Control remoto*1

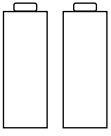

Batería*2

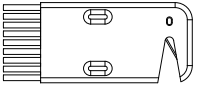

Cepillo de limpieza*1

Mopa*1

Manual de usuario*1

# Descripción del producto

## Host

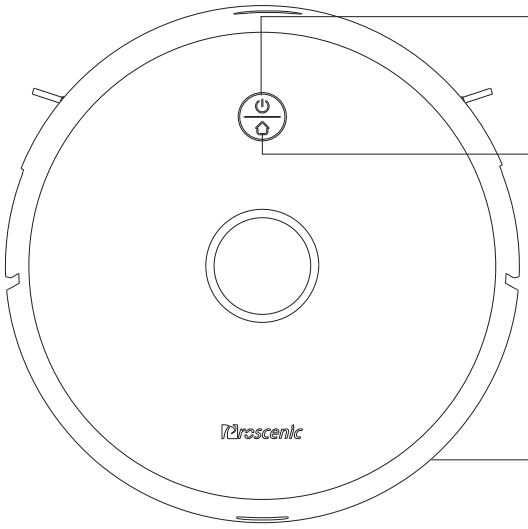


### Botón de inicio / parada

- Presione prolongadamente para encender / Presione brevemente para apagar
- Iniciar / pausar limpieza

### Botón de recarga

- Presione brevemente inicio / pausa para volver a cargar

Luz azul iluminada: funciona correcto/ pausa / espera
Azul intermitente: Está encendiendo / configuración de red / actualizaciando de firmware
La luz amarilla intermitente: batería baja / recargando
Luz verde intermitente: cargando
Luz verde fija: completamente cargada
La luz roja intermitente rápida: anormal / error
Apagado: apagado / dormir

### Configuración de red

- Mientras está encendido, presione y mantenga presionadas las teclas " ⏻ " y " ⌂ " simultáneamente durante 5 segundos.

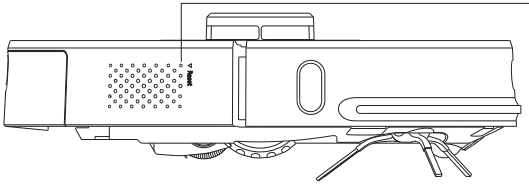

### Botón de apagado forzado

- Presione brevemente para apagar

# Descripción del producto

## Anfitrión y sensor

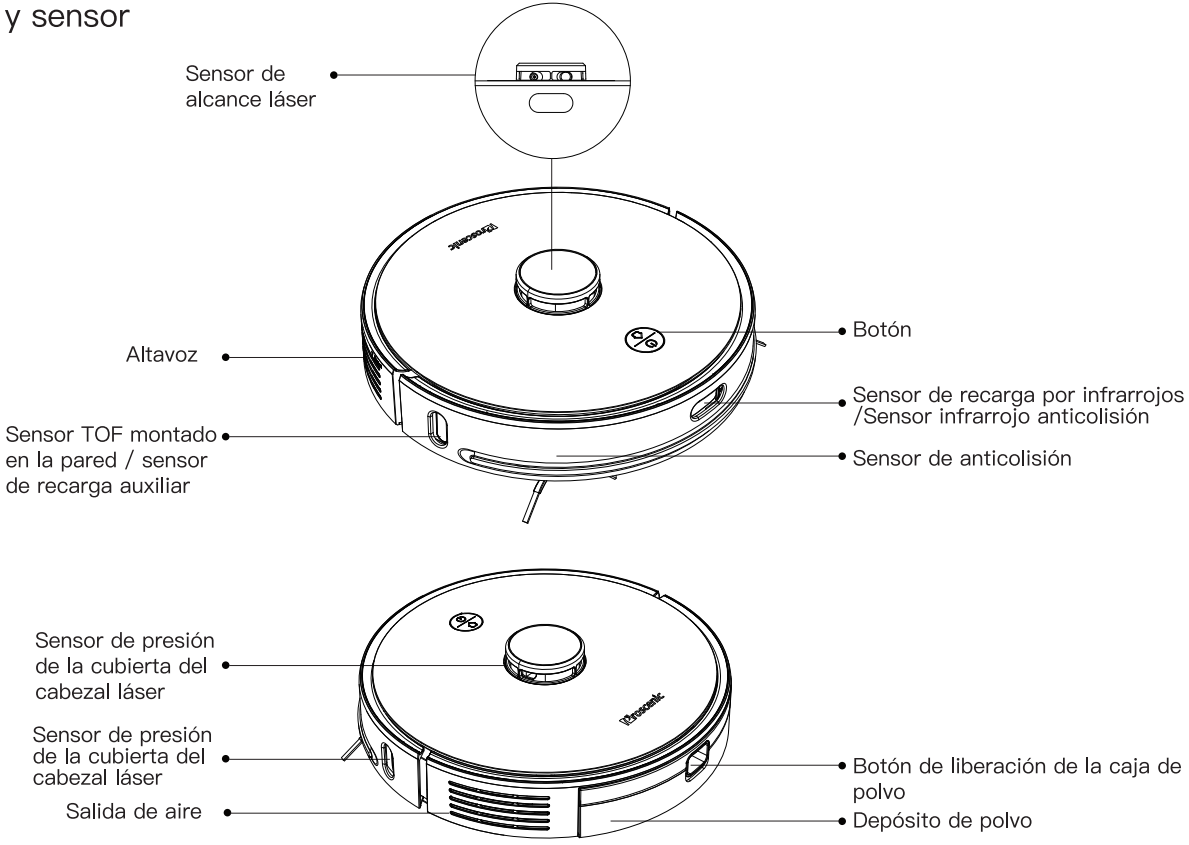

# Descripción del

## Anfitrión y sensor

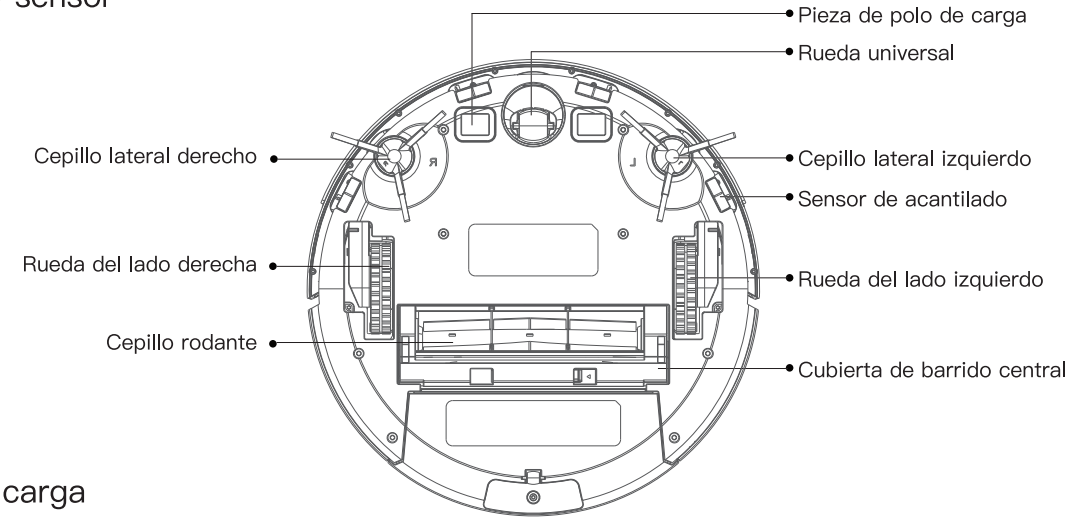


## Base de carga

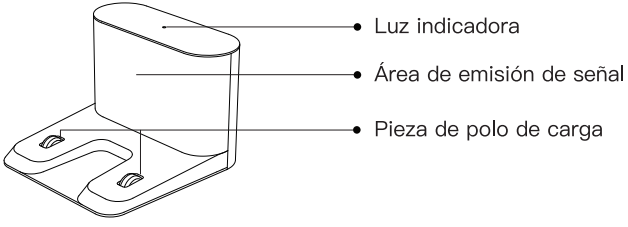


frente del soporte de carga

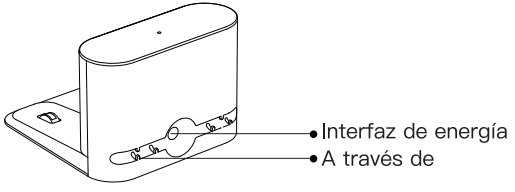


La parte posterior del soporte de carga

# Descripción del Producto

## Depósito del polvo

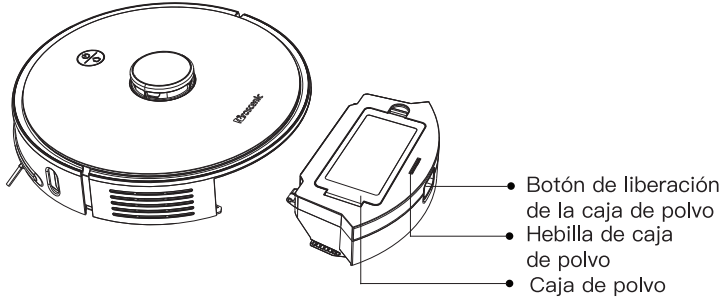


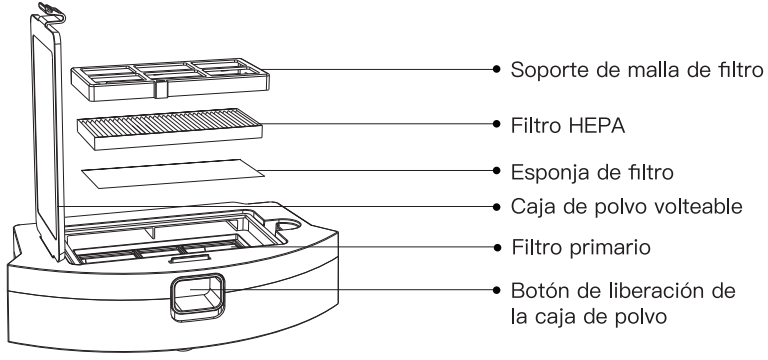


## Depósito del polvo y tanque del agua 2 en 1

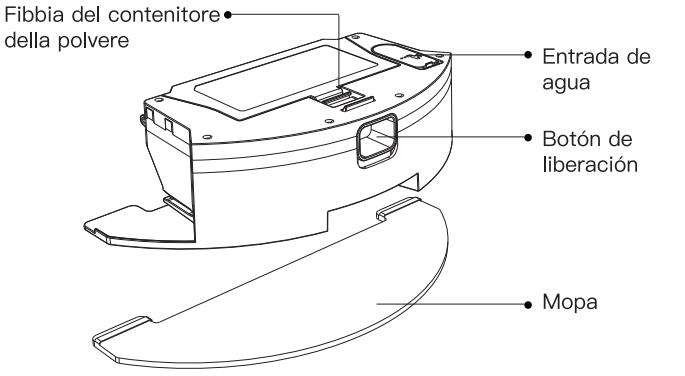


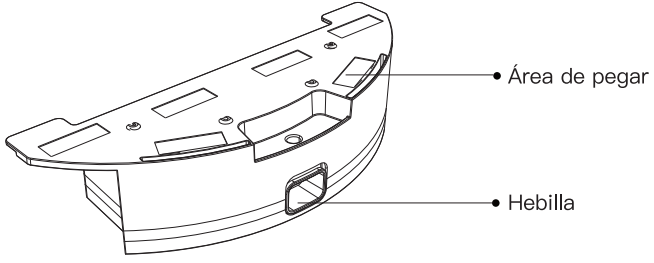

# Notas de Instalación

## Instalación del soporte de carga

Conecte el cable de alimentación y el soporte de carga se coloca contra una pared en una superficie plana.

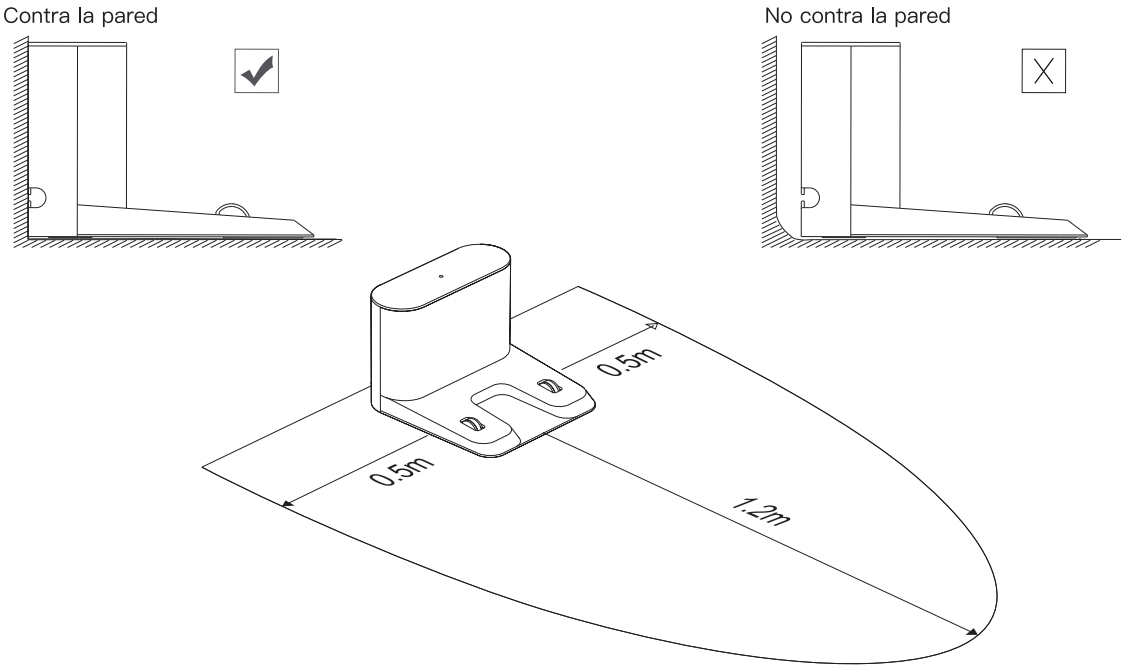


* Asegúrese de que haya más de 1.2 metros delante de la base de carga y más de 0.5 metros en los lados izquierdo y derecho para garantizar la carga automática.
* No coloque la base de carga en luz del sol directa.

# Instrucciones de uso

## Encendido / apagado

Presione y mantenga presionado el botón “ ⏻ ” para encender y el anfitrión pasa al estado de espera. Después de arrancar, mantenga presionado el botón ”⏻ ” para apagar.

Nota: Cuando el anfitrión se está cargando en el soporte de carga, se encenderá automáticamente y no se puede apagar durante la carga.

## Barrido / pausa

En el estado de encendido, presione brevemente el botón “ ⏻ ” para iniciar la limpieza de toda la casa.
Presione cualquier tecla para pausar mientras limpia.
Nota: Se recomienda que el robot de barrido inicie la limpieza desde la base de carga;
Cuando la batería está demasiado baja, la limpieza no comenzará. Cargue y luego comience a limpiar;
Cuando la energía es escasa durante el proceso de la limpieza, el anfitrión volverá automáticamente al muelle de carga para cargar;
Después de que la batería está completamente cargada, volverá automáticamente a la interrupción para continuar la limpieza.

## Cargando

Recarga automática: El anfitrión volverá automáticamente a la horquilla a la carga después de que se termine la limpieza o cuando la batería es escasa.
Carga manual: Presione el botón ”⌂” para comenzar la recarga; después de apagar la unidad principal, puede volver a colocarla manualmente en el soporte de carga para cargarla.

Atención: Asegúrese de que la pieza del polo de carga esté en buen contacto.

## Dormir

Si no hay operación por más de 10 minutos, el anfitrión incorporará automáticamente el estado del sueño.
Nota: El anfitrión no entrará en el estado de suspensión cuando se carga;
Se apaga automáticamente después de dormir sin energía.

# Instrucciones de uso

## Conéctese al cliente móvil

① El teléfono está conectado a WiFi;

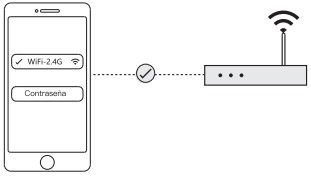


② Escanee el código QR a continuación o busque "ProscenicHome" en la tienda de aplicaciones móviles para descargar la aplicación, registrarse e iniciar sesión en la cuenta;

③ Inicio para agregar equipos, elegir robot aspirador"U6";

④ Mantenga pulsado las " ⏻ " y " ⌂ " teclas durante 5 segundos para entrar en la configuración de la red;

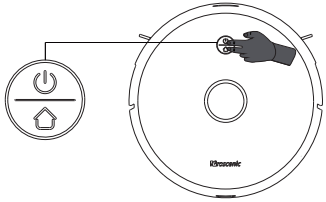

⑤ Seleccione el WiFi conectado del teléfono e ingrese la contraseña de WiFi;

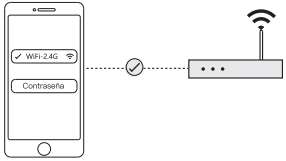


⑥ Vaya a la lista WLAN del teléfono móvil y seleccione y conecte el punto de acceso del dispositivo "Proscenic–XXXX";

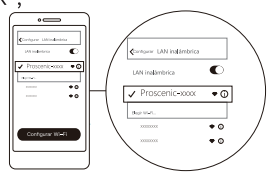


⑦ Regrese a la aplicación y espere a que se complete la red de distribución.

# Instrucciones de uso

## Control remoto

Nota:

1. Para garantizar el mejor uso de control remoto, se recomienda usarlo en el área frontal de la unidad principal;
2. La distancia efectiva del control remoto es de 8 metros.

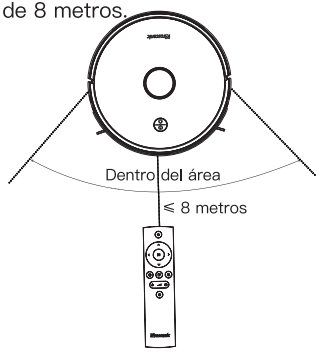

# Instrucciones de uso

## Depósito del polvo y tanque del agua 2 en 1

Cambia al conjunto de tanque de agua para fregar.
Note: Do not mop on the carpet to avoid getting the carpet wet.

① Presiona el botón de liberación y saca el conjunto del tanque de agua;

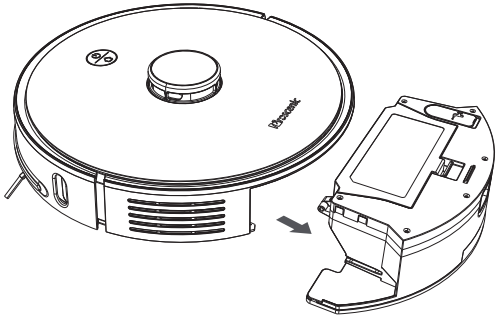

② Moja la mopa y la pega bien. Llena el tanque con agua y cierra la tapa de goma en la entrada de agua;

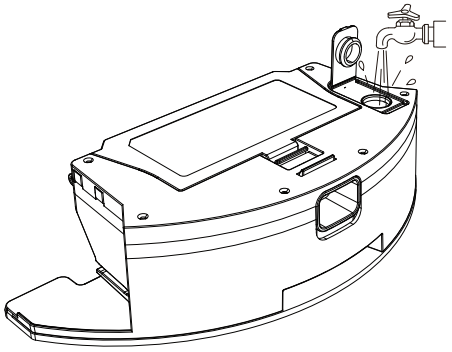

③ Coloca el conjunto del tanque de agua en la unidad principal;

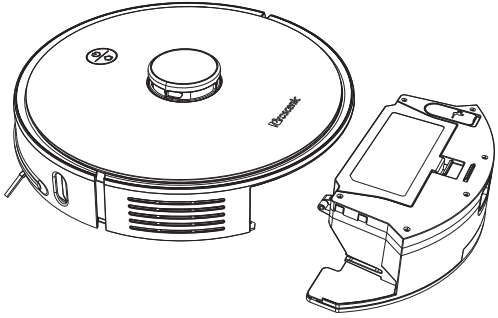

④ Presione brevemente "⏻" o comienza a fregar en la aplicación.

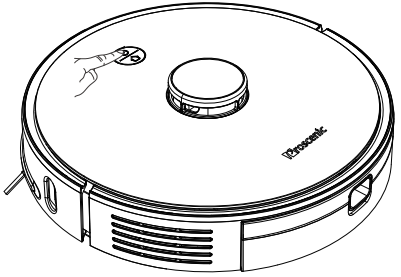

# Mantenimiento rutinario

## Conjunto de caja de polvo y filtro (recomendado semanalmente)

① Presione el botón de liberación de la caja de polvo para retire la caja de polvo;

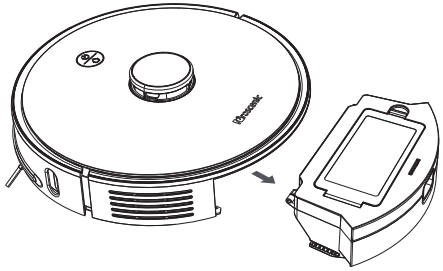

② Abra el depósito de polvo, y echa la basura;

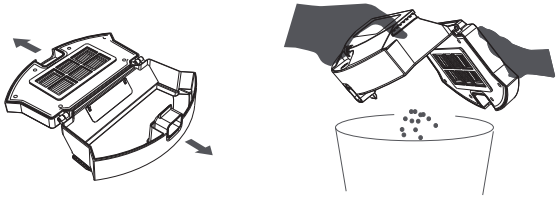

③ Abra la cubierta antipolvo y retire el filtro, como HEPA y la esponja;

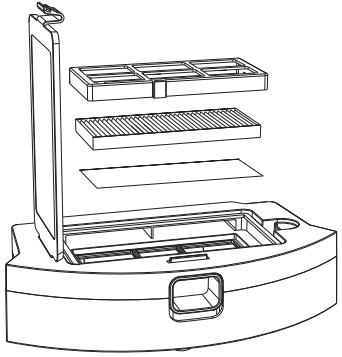

④ Sacuda la basura en la red del filtro y use un cepillo de limpieza para limpiar la caja de polvo y el filtro;

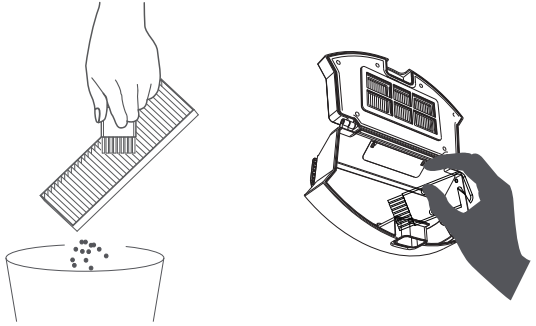

# Mantenimiento rutinario

⑤ Después de verter agua limpia en la caja de polvo, apague la caja de polvo y agítela a izquierda y derecha, y vierta el agua sucia. Repita este paso varias veces hasta que se limpie la caja de polvo;

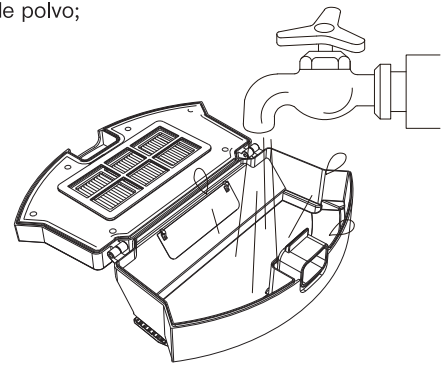

⑥ Después de secar el filtro y la caja de polvo, reemplace el filtro y la caja de polvo.

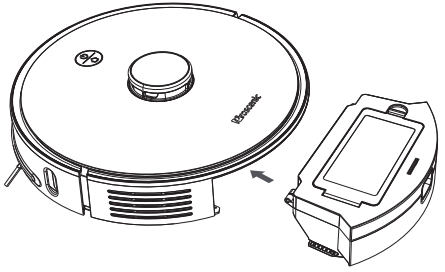

## Depósito del polvo y tanque del agua 2 en 1
## (Es muy recomendable limpiar el tanque cada vez que finalice la limpieza)

① Presiona el botón de liberación y saca el conjunto del tanque de agua;

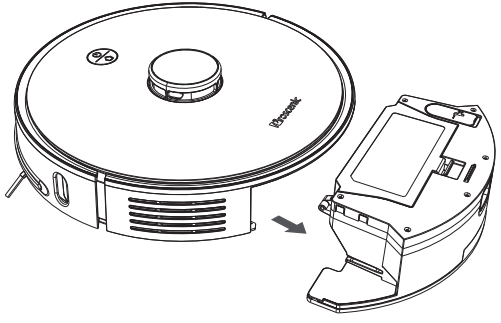

② Abre la tapa del depósito del polvo y vierte la basura;

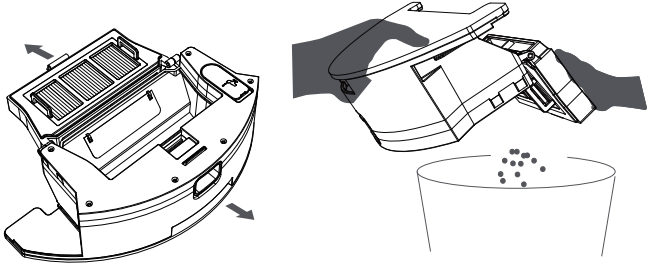

# Mantenimiento rutinario

③ Saca el filtro primario, la esponja y el filtro HEPA. Limpia el depósito del polvo con un cepillo de limpieza. Lava el filtro primario y el depósito de polvo, y luego séqcalos todos;

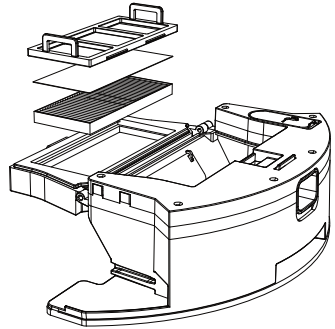

⑤ Vierte el agua restante en el tanque y seca el tanque;

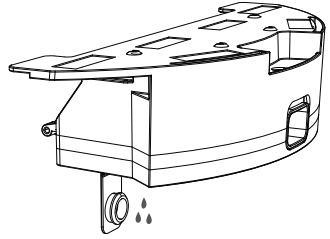

④ Saca la mopa, lávala en el agua y sécala;

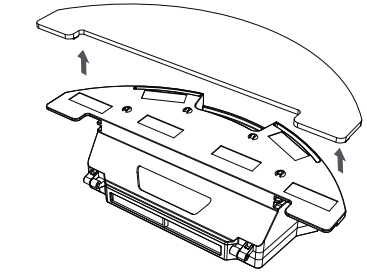

⑥ Vuelve a poner el filtro,el depósito del polvo,la mopa y el tanque de agua después de secarlos todos.

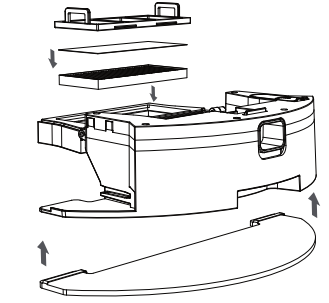

# Mantenimiento rutinario

## Cepillo principal (recomendado semanalmente)

① Gire la unidad principal, presione las hebillas izquierda y derecha, y retire la cubierta de barrido central;
② Retire el cepillo giratorio hacia arriba y limpie el cabello enredado y la basura con un cepillo de limpieza;
③ Vuelva a colocar el cepillo giratorio e inserte las tres patas de la cubierta de barrido central en la ranura, presione hacia abajo y fije la hebilla.

Nota: Dependiendo de la aplicación, se recomienda reemplazar el cepillo principal durante 6–12 meses para garantizar el efecto de limpieza.

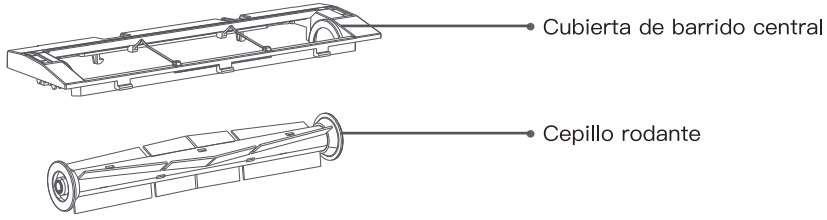


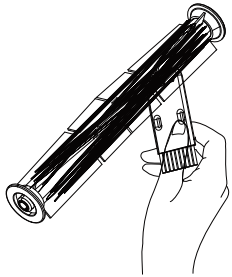

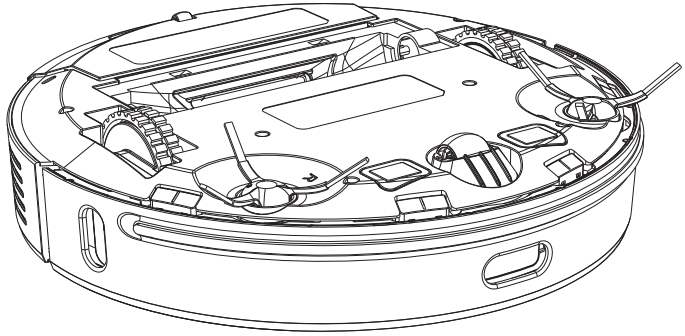

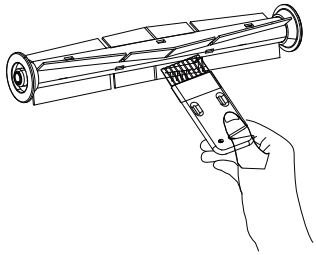

# Mantenimiento rutinario

## Cepillo lateral (recomendado semanalmente)

① Use un destornillador para desenroscar los 2 tornillos laterales y retire los 2 cepillos laterales.
② Después de limpiar el pelo y la basura en el cepillo lateral, vuelva a colocar el cepillo lateral.

Nota: Dependiendo de la aplicación, se recomienda reemplazar el cepillo principal durante 6–12 meses para garantizar el efecto de limpieza.

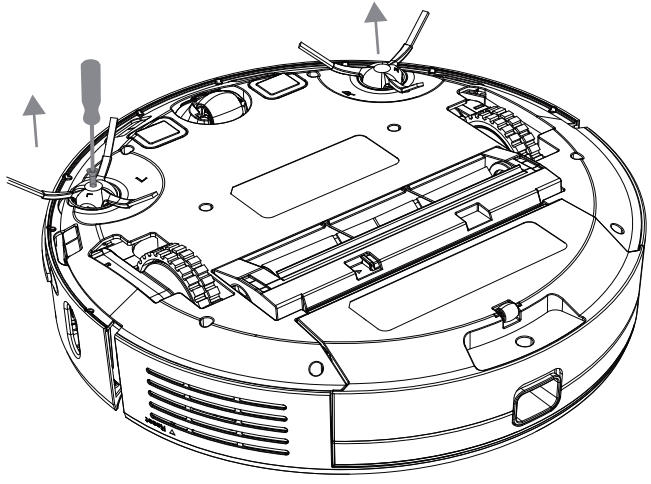

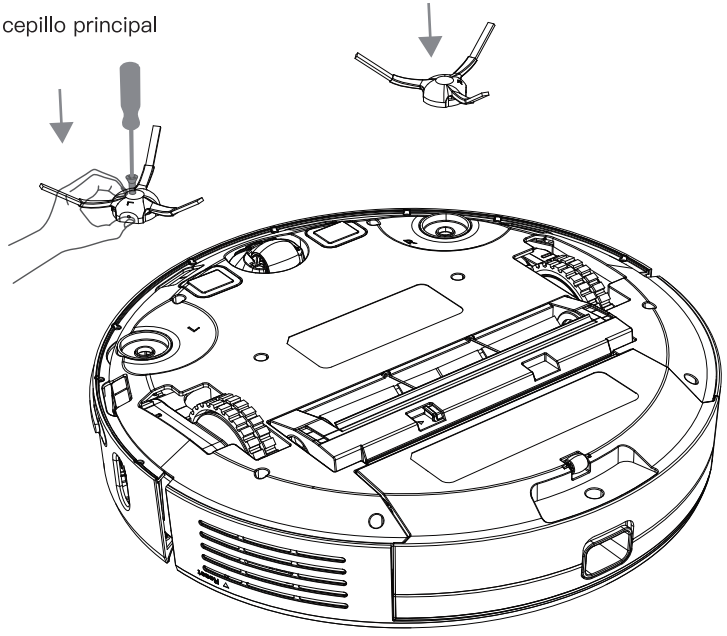

# Mantenimiento de rutina

## Anfitrión y sensor (recomendado mensualmente)

Limpie el sensor de la unidad principal con un paño suave y seco, que incluya:

① 4 sensores de acantilados en la parte inferior de la unidad principal
② Sensor de pared en el lado derecho del anfitrión
③ Sensor de recarga auxiliar infrarrojo
④ Poste de carga en la parte inferior de la unidad principal

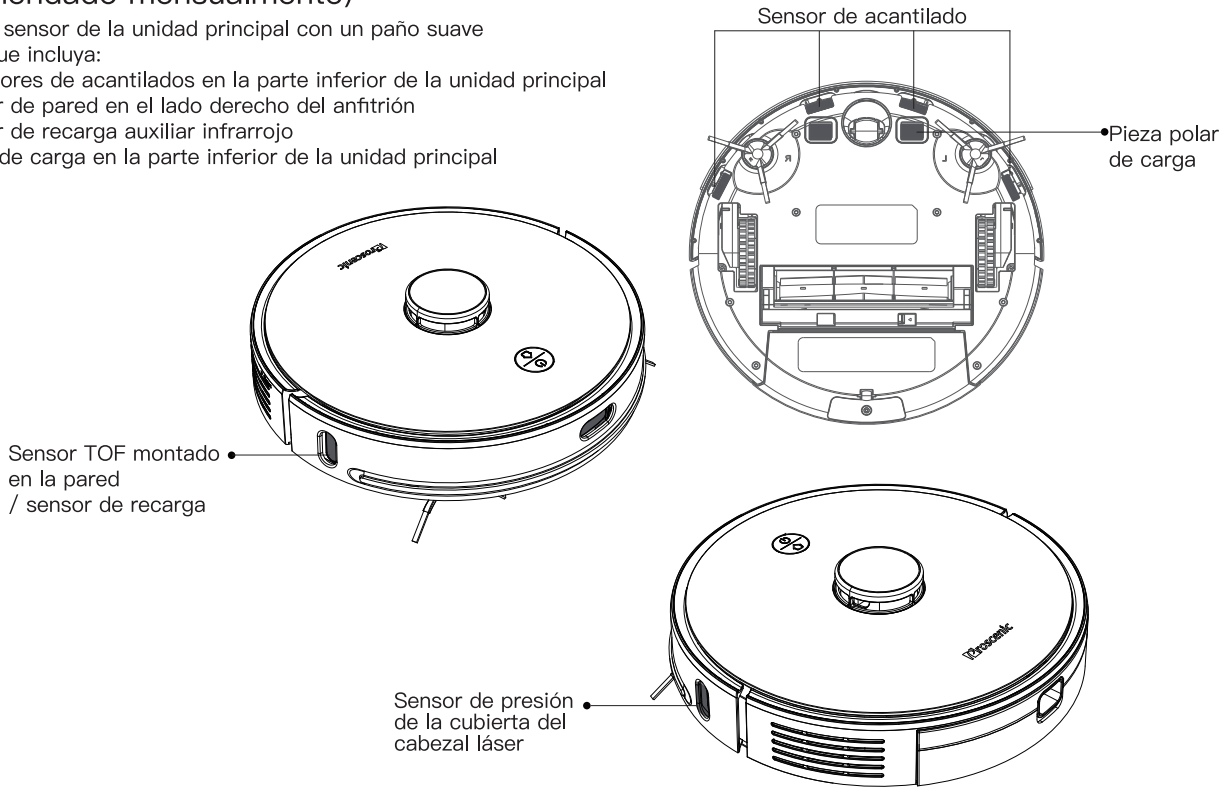

# Mantenimiento de rutina

## Soporte de carga (recomendado mensualmente)

impie el poste de carga del soporte de carga con un paño suave y seco.

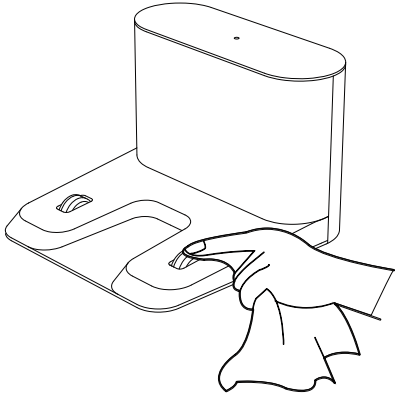

## Rueda universal (limpieza mensual recomendada)

① Voltee la unidad principal y extraiga la rueda universal hacia arriba;
② Limpie los pelos y las basuras de las ruedas y el eje de soporte;
③ Vuelva a instalar la rueda universal y presiónela con fuerza.

Nota: Lavar con agua, secar y volver a colocar.

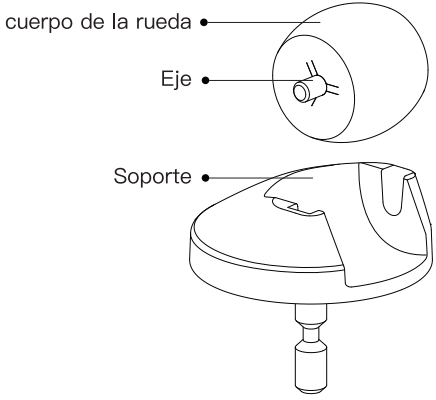

# Parámetros básicos

## Anfitrión

| Nombre | Parámetros |
|---|---|
| Dimensiones | ϕ350mmxϕ350mmx98mm |
| Peso del producto | ≈ 3.6Kg |
| Tensión nomina | 14.4V⎓ |
| Potencia nominal | 50W |
| Capacidad de la batería | 5200mAh |

## Soporte de carga

| Dimensiones | 145mmx140mmx99mm |
|---|---|
| Potencia nominal | 30W |
| Entrada nominal | 24V ⎓ 1.2A |
| Salida nominal | 24V ⎓ 1.2A |

# Solución de problemas

| Mensaje de error | Solución |
|---|---|
| Anormal 1. Confirme que el radar láser no está bloqueado | Verifique o elimine los objetos extraños alrededor de la unidad o mueva el dispositivo a una nueva ubicación para reiniciar |
| Anormal 2. Limpie el sensor de acantilado y muévase a la nueva posición para comenzarco-mmencer | Limpie el sensor principal del acantilado e intente nuevamente (consulte el manual de usuario para conocer la ubicación del sensor) |
| Anormal 3. Se detecta un fuerte campo magnético, mueva a una nueva ubicación y luego vuelva a intentar | Mueva por favor el robot aspirador a una nueva |
| Anormal 4. Verifique y elimine el objeto extraño del sensor de colisión | Intente presionar la rampa y limpiar el objeto extraño, luego reinicia |
| Anormal 5. La temperatura del anfitrión es anormal. Espere a que la temperatura vuelva a la normalidad | La temperatura del robot aspirador es demasiado alta o demasia-do baja. Espere hasta que la temperatura vuelva a la normalidad antes de usar |
| Anormal 6. La carga es anormal. Limpie el área de contacto de carga | Compruebe por favor si se utiliza el adaptador original de la energía. Compruebe si el soporte de carga está en posición horizontal |

# Problema común

| Tipo de pregunta | Solución |
|---|---|
| No puede arrancar | La batería está baja, cárguela antes de cargarla<br>La temperatura ambiente es demasiado baja (menos de 0 ° C) o demasiado alta (más de 50 ° C) |
| No se puede comenzar a limpiar | La batería está baja, cárguela antes de cargarla |
| No se puede rellenar | Hay demasiados obstáculos cerca del soporte de carga. Coloque el soporte de carga en el área abierta<br>El anfitrión está demasiado lejos del asiento de recarga. Intente colocar la unidad principal cerca del soporte de carga |
| Comportamiento anormal | Reinicie después del apagado |
| Hay ruido anormal durante la limpieza | El cepillo giratorio, el cepillo lateral o la rueda izquierda / derecha pueden envolver objetos extraños, limpie después del apagado |
| Disminución de la capaci–dad de limpieza o cenizas | El depósito de polvo está lleno, límpielo por favor<br>Los componentes Hepa se han bloqueado, limpie por favor<br>El cepillo giratorio está envuelto por materias extrañas, limpie el cepillo principal |
| No se puede conectar a WiFi | La señal WiFi no es buena, asegúrese de que el anfitrión esté en una buena área de cobertura de señal WiFi<br>La conexión WiFi es anormal, reinicie WiFi y descargue la última aplicación Intente conec tarse nuevamente |
| Barrido de punto de interrupción | Confirme que el anfitrión no está en el modo no molestar, no continuará escaneando en este modo<br>La recarga manual o la colocación de la unidad principal en el soporte de carga no continuará |
| No se puede volver al soporte de carga después de limpiar o mover la posición | Después de la limpieza de punto fijo o la posición de movimiento a larga distancia, el anfitrión volverá a generar el mapa. Si el soporte de carga está lejos, es posible que no pueda recargar automática–mente. Vuelva a colocar el anfitrión manualmente en el soporte de carga para cargar |
| No se puede cargar | Asegúrese de que haya suficiente espacio alrededor de la base y que no haya polvo u obstruc–ción en la superficie de la base |
| La limpieza por designación no funciona | Confirme que el dispositivo está conectado a la red. Si el dispositivo no está conectado a la red, no puede sincronizar la tarea de limpieza programada |
| El anfitrión siempre está desconectado | Asegúrese de que la red de distribución del equipo sea exitosa y siempre dentro de la cobertura WiFi |
| El móvil no puede emparejar el dispositivo | Asegúrese de que el soporte de carga y el anfitrión estén dentro de la cobertura WiFi y la señal sea buena. Siga las instrucciones para restablecer el WiFi y luego vincúlelo |

# Información de seguridad

## Límite de uso

- Este producto solo se usa para limpiar pisos en el entorno del hogar. No lo use al aire libre (como balcones abiertos), sin suelo (como sofás), entornos comerciales o industriales, como sin suelo (como sofás), entornos comerciales o industriales.
- No lo use en entornos donde haya líquido o material viscoso por encima de 40 ° C, por debajo de 0 ° C.
- No utilice ni utilice este producto para personas con discapacidades físicas, mentales o cognitivas, incluidos los niños.
- No permita que los niños utilicen el instrumento como un juguete. Cuando trabaje, supervise a los niños y las mascotas para mantenerlos lo más lejos posible.
- Coloque todo tipo de cables en el suelo antes de limpiar para evitar la falla eléctrica o el daño del aparato causado por la unidad principal que se arrastra durante la limpieza.
- No utilice la cubierta de tapa, la cubierta de la unidad principal y el parachoques como equipo de manipulación de manijas.
- Limpie la unidad principal de mantenimiento y el soporte de carga durante el apagado.
- No lo use para limpiar objetos en llamas (como cigarrillos que no se apagan).
- No permita que la unidad principal recoja objetos duros u objetos afilados (como desechos de decoración, vidrio, clavos, etc.).
- No limpie el producto con un paño húmedo o cualquier líquido.
- No coloque objetos pesados sobre la unidad principal.
- No coloque el cepillo de limpieza en un área que los niños puedan tocar (el cabezal del cepillo tiene una cuchilla afilada).
- No coloque la unidad principal al revés (el radar láser no se puede colocar en el suelo).
- No derrame ningún líquido en el producto (la caja de polvo se puede limpiar y secar).
- No coloque el pelo, los dedos, etc. del cuerpo o la mascota cerca del puerto de succión de la unidad principal mientras la unidad principal está funcionando.
- Utilice este producto de acuerdo con las instrucciones del manual. Si cualquier pérdida o daño es causado por un uso incorrecto, el usuario asumirá la responsabilidad.
- Si usted necesita transportar el producto, cerciórese de por favor que la unidad principal esté apagada. Se recomienda utilizar el embalaje original.
- Si no se usa durante mucho tiempo, apague la unidad principal y colóquela en un lugar fresco y seco después de cargarla por completo.

## Batería y carga

- No utilice baterías de terceros, adaptadores de alimentación y bases de carga.
- No desmonte, repare ni modifique la batería ni el soporte de carga.
- No coloque la base cerca de una fuente de calor (como un radiador).
- No limpie el cargador con un paño húmedo o cualquier líquido.
- No deseche las baterías desechadas a voluntad. Se recomienda su eliminación por agencias profesionales.
- Si el cable de alimentación está roto o en mal estado, deje de usarlo de inmediato y comuníquese con el servicio al cliente.
- Cargue al menos una vez al mes para evitar daños a la batería.
- Está prohibido incinerar productos y la batería puede causar una explosión.

# Упаковочный лист

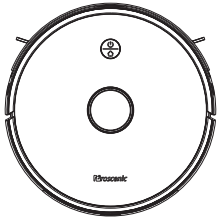

Основной Корпус *1

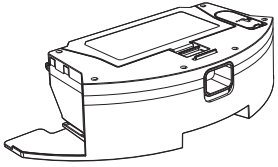

2–в–1 бак для собирания пыли и воды*1

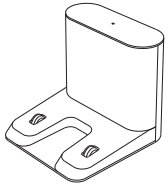

Base de carga * 1

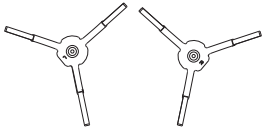

Боковая щетка *2

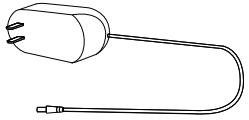

Адаптер *1

Control remoto*1

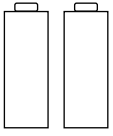

Аккумулятор*2

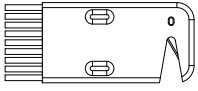

Щетка для чистки *1

швабра*1

Инструкция *1

# Описание продукта

## Основной корпус

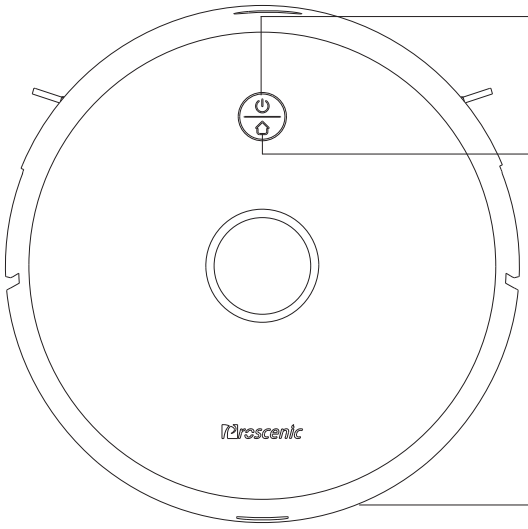


### Кнопка Старт/Стоп

- Длинное нажатие для включения/короткое для выключения
- Старт/пауза очистки

### Кнопка зарядки

- Короткое нажатие для включения / пауза зарядки

Включен синий свет – нормальная работа/пауза/ожидание

Мигает синий свет:включения /конфигурации сети/обновления прошивки

Мигает желтый свет: низкий заряд/перезарядка

Зеленый свет микает во время зарядки

Включен заленый цвет: полностью заряжен

Быстро микает красный свет: Ненормальность/ Неисправность

Выключен свет: Выключение/Спящий режим

### Конфигурация сети

- При включенном питании, нажмите и удерживайте кнопки “ ” и “ ” в течение 5 секунд

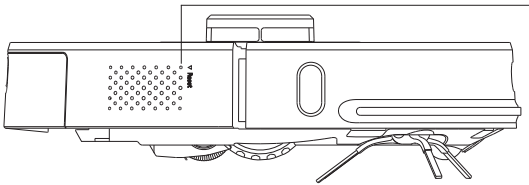

### Кнопка принудительного выключения

- Короткое нажатие для выключения

# Описание продукта

## Основной корпус и сенсоры устройства

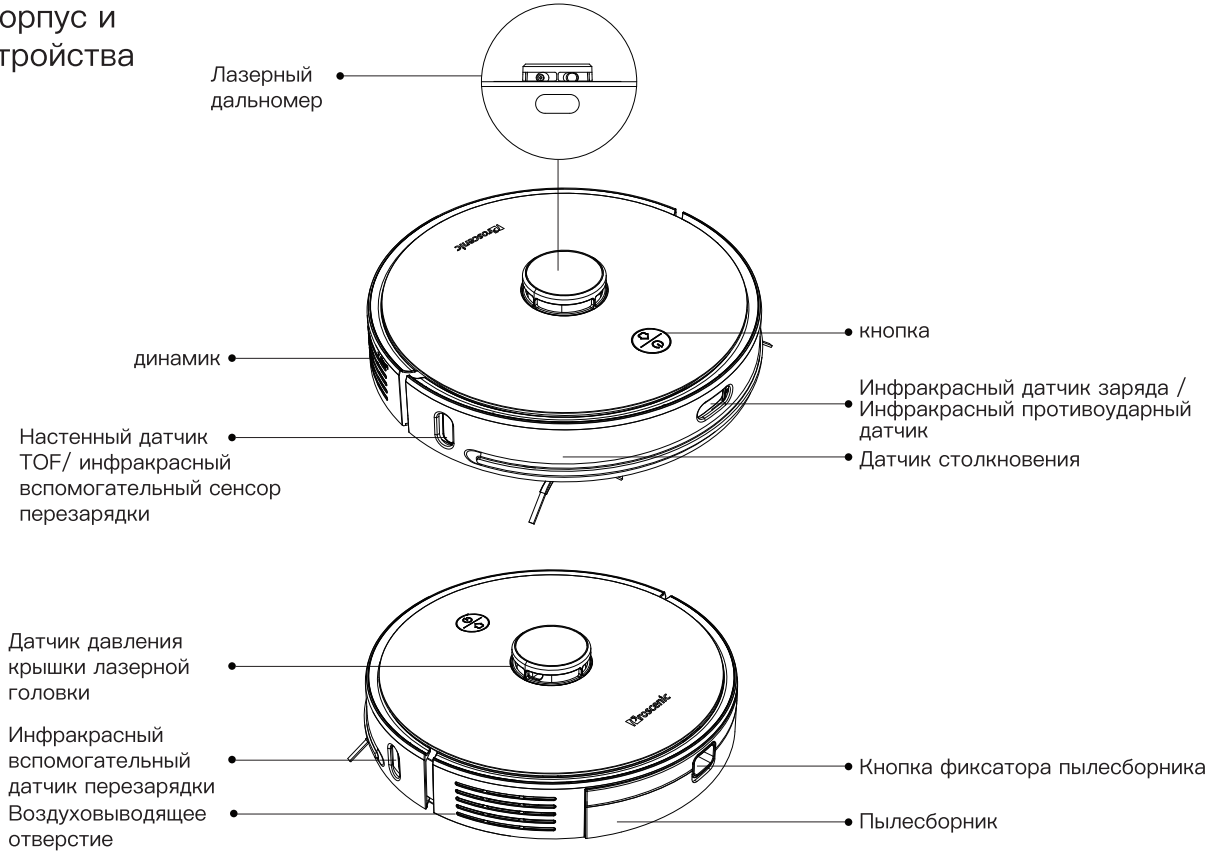

# Описание продукта

## Основной корпус и сенсоры пылесоса

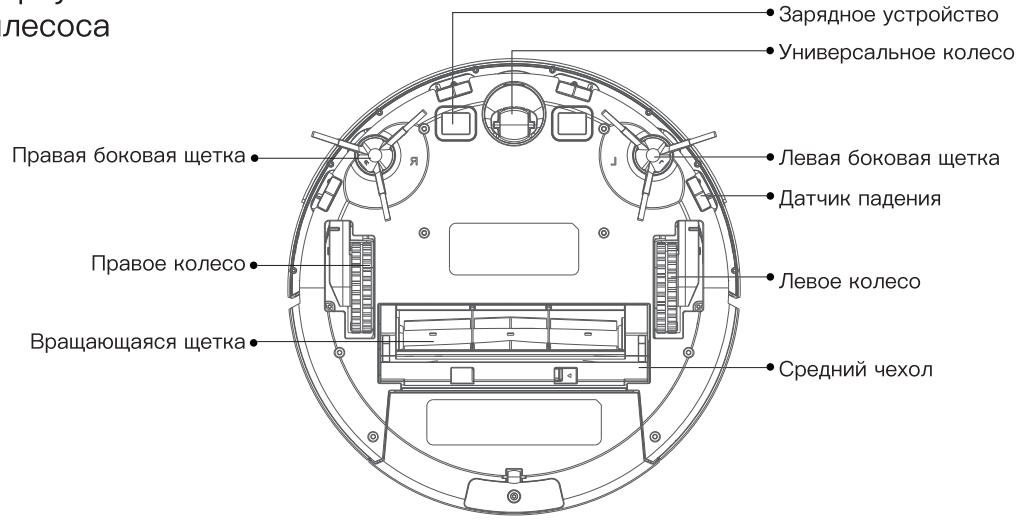


## Зарядка

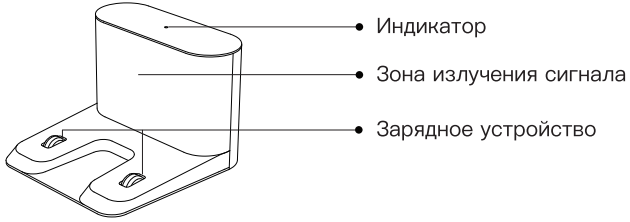


Передняя часть подставки для зарядки

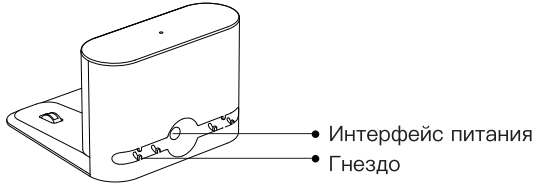


Задняя часть подставки для зарядки

# Описание продукта

## Сборка пылесборника

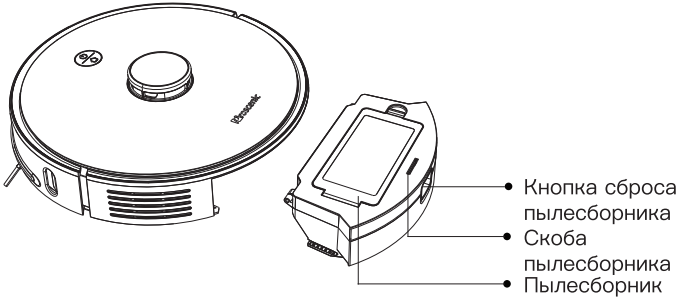


## 2–в–1 бак для собирания пыли и воды

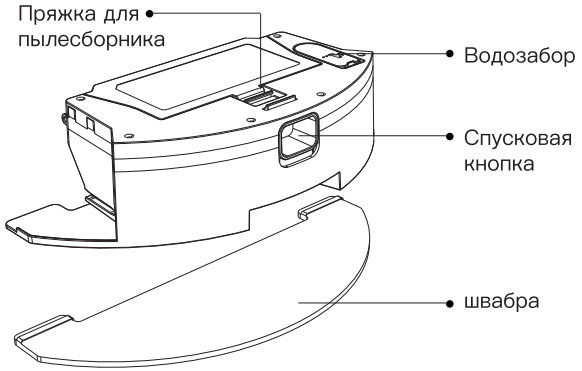


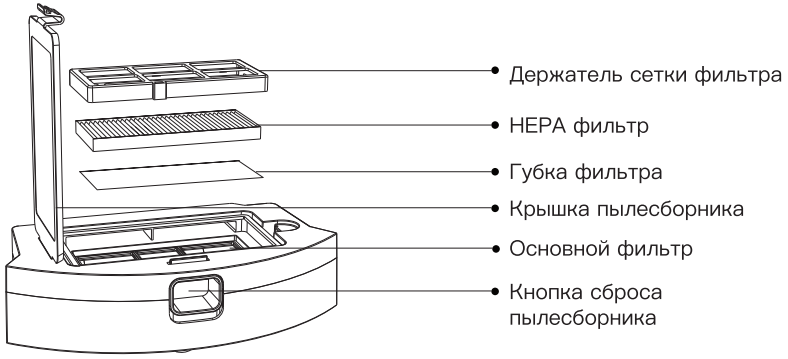


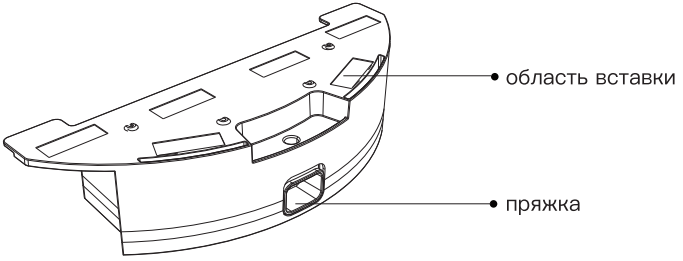

# Примечания по установке

## Установка подставки для зарядки

Подключите шнур питания и поместите подставку для зарядки у стены на ровной поверхности.

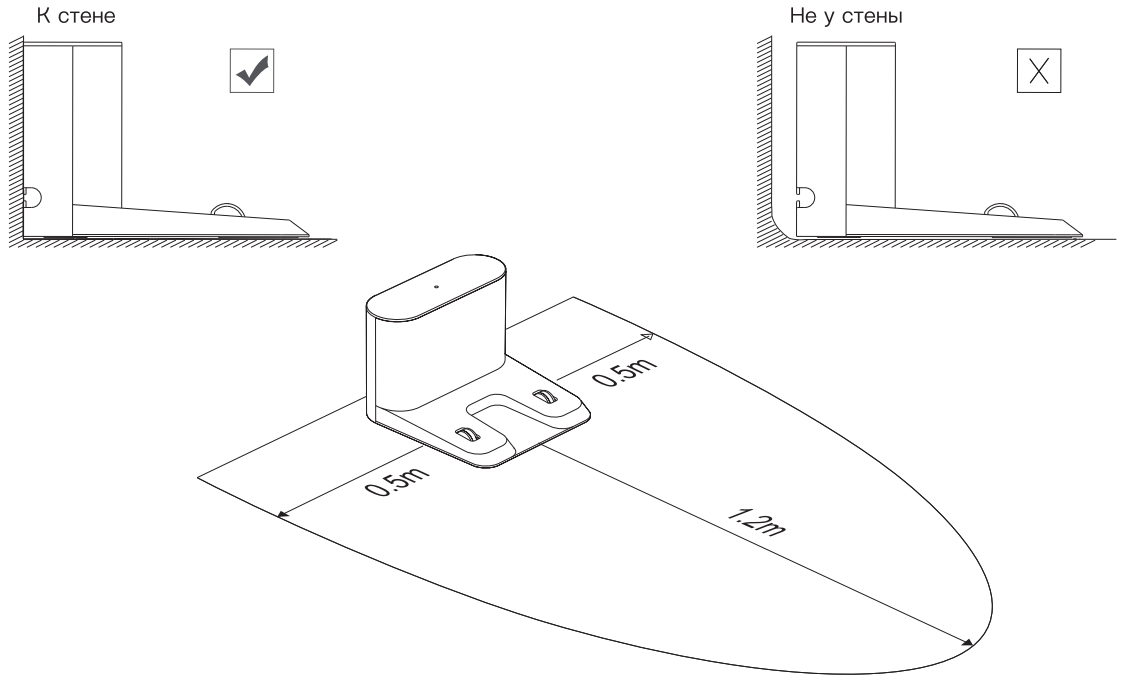


* Убедитесь, что перед подставкой более 1,2 метра, а с левой и правой стороны более 0,5 метра.
* Избегайте попадания прямых солнечных лучей на подставку.

# Инструкция по применению

## Включение/выключение

Нажмите и удерживайте кнопку “ ⏻ ” для включения питания, после чего пылесос переходит в режим ожидания. После загрузки нажмите и удерживайте кнопку “ ⏻ ” для завершения работы.

Примечание: Когда пылесос заряжается, он включается автоматически и не может быть выключен в это время.

## Уборка/пауза

Во включенном состоянии просто нажмите кнопку “ ⏻ ” для начала уборки.
Нажмите любую кнопку, чтобы приостановить уборку.
Примечание: Рекомендуется, чтобы пылесос начинал уборку с подставки для зарядки;
При слишком низком заряде батареи работа не начнется. Вначале зарядите пылесос, а затем начните уборку.
Если во время уборки обнаружится низкий заряд аккумулятора, то пылесос автоматически вернется к зарядному устройству.
После того, как аккумулятор будет полностью заряжен, пылесос автоматически вернется уборке.

## Зарядка

Автоматическая перезарядка: Пылесос автоматически вернется к зарядному устройству для подзарядки после завершения уборки или при недостаточном заряде батареи.
Ручная зарядка: Нажмите кнопку ” ⌂ ”, чтобы начать зарядку; после того, как основной блок выключен, можно вручную поместить основной блок обратно на подставку для зарядки.

Примечание: Убедитесь, что зарядный полюс находится в хорошем контакте.

## Спящий режим

Если более 10 минут не выполняется никаких действий, пылесос автоматически переходит в спящий режим.

Примечание: Пылесос не переходит в спящий режим во время зарядки;
Без питания автоматически отключается после сна.

# Инструкция по применению

## Подключение к мобильному клиенту

① Телефон подключен к WiFi;

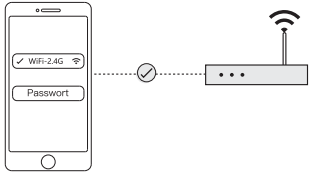


② Сканируйте QR код ниже или найдите приложение “ProscenicHome” в магазине мобильных приложений, скачайте приложение, зарегистрируйтесь и войдите в аккаунт;

GET IT ON Google play

Available on the App Store

③ На Главной странице добавьте оборудование, выберите пылесос”U6”;

④ Нажмите и удерживайте кнопки “⏻” и “⌂”в течение 5 секунд, чтобы войти в сеть;

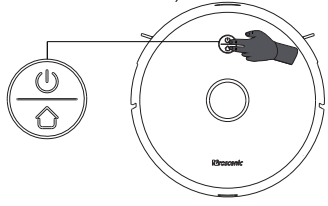

⑤ Выберите подключенный WiFi телефона и введите пароль WiFi;

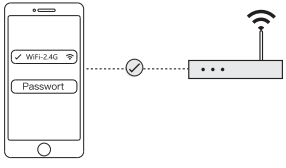


⑥ Откройте список мобильных устройств WLAN, выберите и подключите точку доступа устройства ”Proscenic–XXXX;

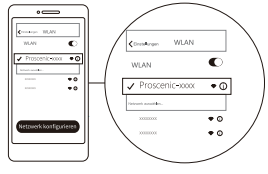


⑦ Вернитесь в приложение и дождитесь завершения работы распределительной сети.

# Инструкция по применению

## Пульт

Кнопка перезарядки

Кнопка со стрелкой

Кнопка Старт/Пауза

Режим уборки

Очистка на месте

Кнопка отключения звука

Замедление скорости вентилятора

Повышение скорости вентилятора

Кнопка Максимум

Примечание:

1. Для обеспечения наилучшего эффекта дистанционного управления рекомендуется использовать его в передней части основного корпуса;
2. Эффективное расстояние пульта составляет 8 метров.

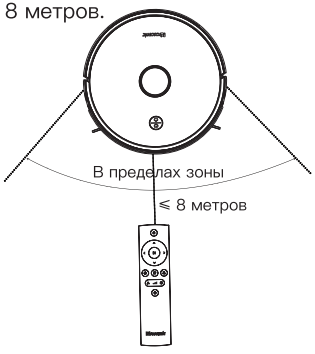

# Инструкция по применению

## 2–в–1 бак для собирания пыли и воды

Если вам нужно вытереть пол, вы можете использовать 2–в–1 бак для собирания пыли и воды.
Примечание: не протирайте на ковер, чтобы избежать попадания ковер мокрый.

① Нажмите спусковую кнопку и извлеките бак для пыли и воды;

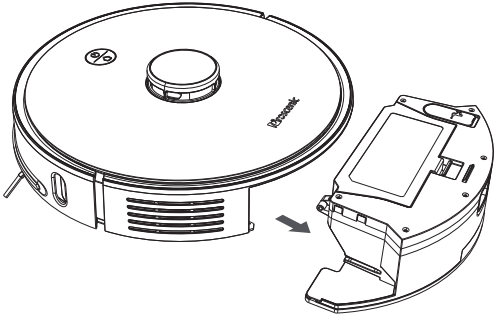

② Намочите швабру водой, приклейте швабру на липучку и плотно затяните. Заполните  бак водой и плотно закройте резиновую крышку;

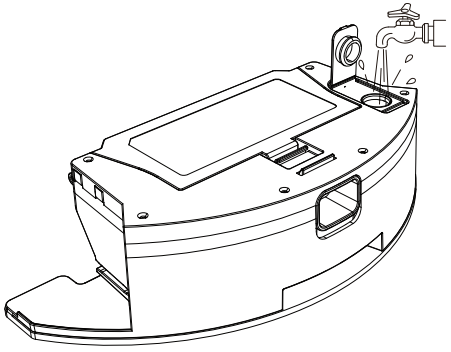

③ Поместите 2–в–1 бак для пыли и воды в основной блок;

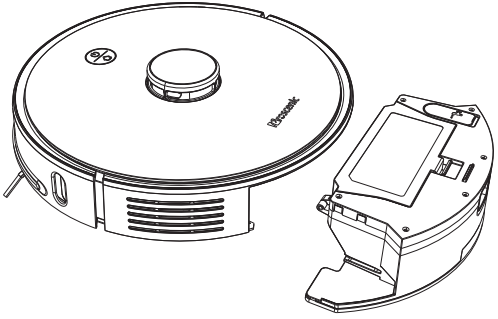

④ Короткое нажатие“⏻” или начать мытье полов в приложении.

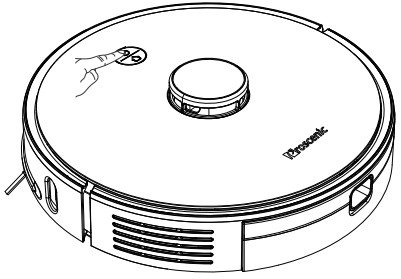

# Повседневное обслуживание

## Пылесборник и фильтр (рекомендуется очищать еженедельно)

① Нажмите кнопку спуска пылесборника, чтобы извлечь пылесборник;

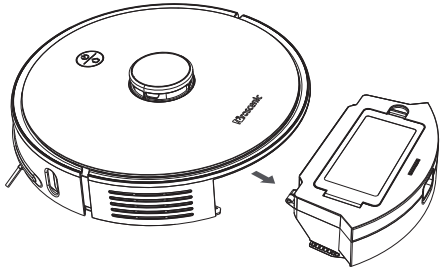

② Откройте пылесборник, вытряхните мусор;

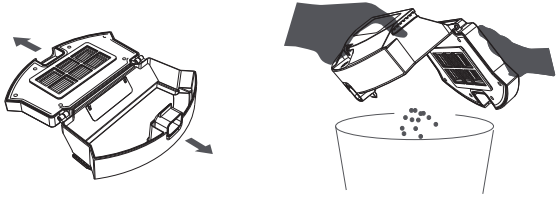

③ Откройте пылезащитную крышку и снимите фильтр HEPA и губку;

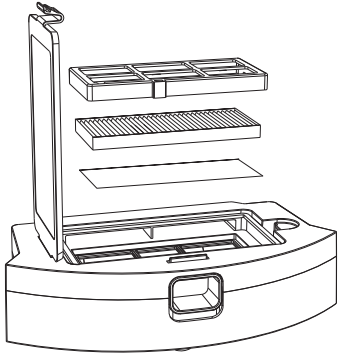

④ Стряхните мусор с фильтровальной сетки и очистите пылесборник и фильтр щеткой;

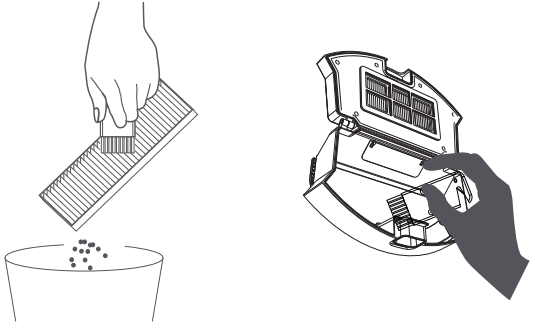

# Повседневное обслуживание

⑤ После заливки чистой воды в пылесборник, хорошенько его взболтайте, а затем слейте грязную воду. Повторите это несколько раз, пока пылесборник не станет чистым;

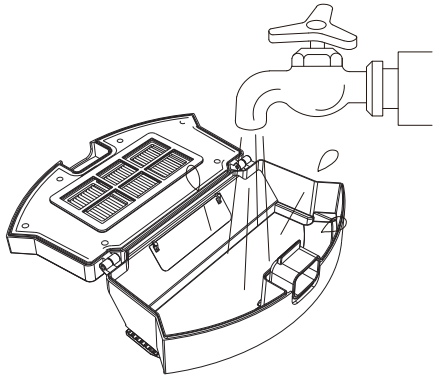

⑥ После сушки фильтра и пылесборника вставьте их на место.

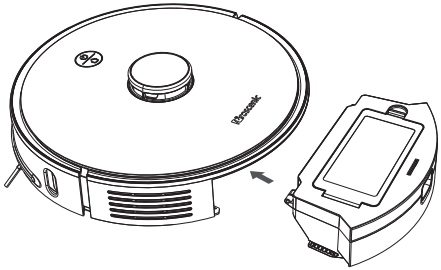

## Емкость для воды (рекомендуется очищать каждый раз)

① Нажмите спусковую кнопку и извлеките бак для пыли и воды;

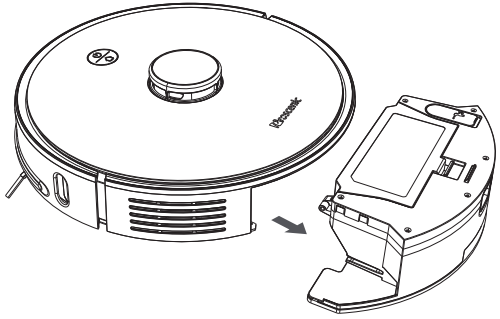

② Откройте крышку пылесборника и вылейте мусор;

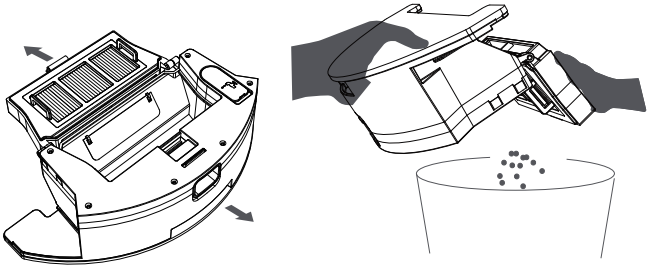

# Повседневное обслуживание

③ Снимите первичный фильтр, губку и HEPA–фильтр и используйте чистящую щетку чтобы очистить мусор на поверхности. Промойте фильтр и пылесборник водой и просушите;

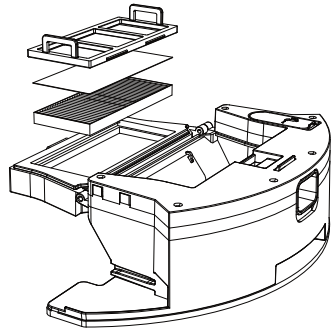

④ Удалить швабру, промыть водой и высушить;

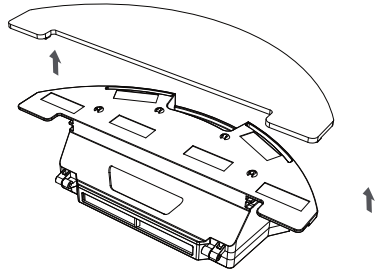

⑤ Вылейте оставшуюся воду в бак и высушите бак;

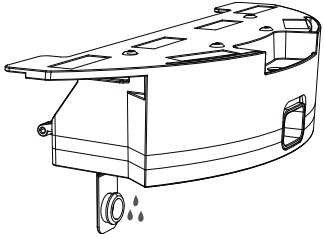

⑥ После того, как фильтр, пылесборник, швабра и бак для воды высохнут, верните их в эксплуатацию.

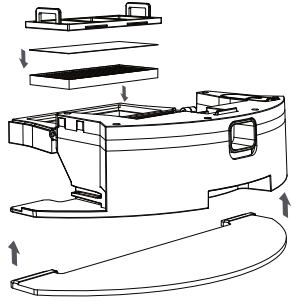

# Повседневное обслуживание

## Основная щетка (рекомендуется очистка еженедельно)

① Поверните основной корпус, нажмите на левую и правую скобу и снимите среднюю крышку;
② Снимите валик щеткой вверх и очистите его от запутанных волос и мусора с помощью чистящей щетки;
③ Замените щетку ролика и поместите 3 ножки средней крышки в слот, нажмите вниз и зафиксируйте скобу.

Примечание: В зависимости от применения, рекомендуется менять основную щетку каждые 6–12 месяцев, для лучшего результата.

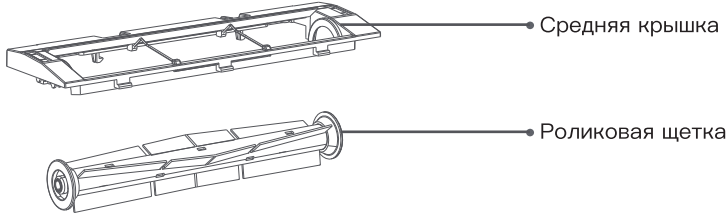


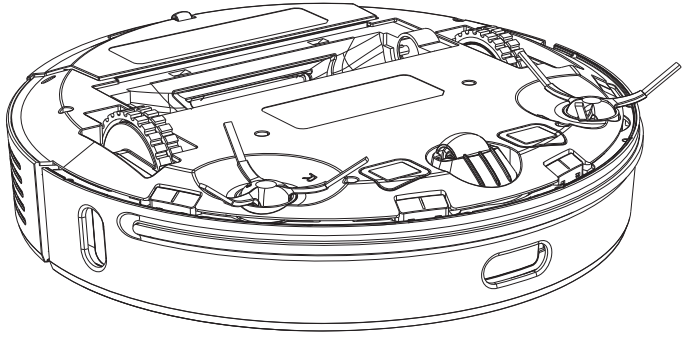

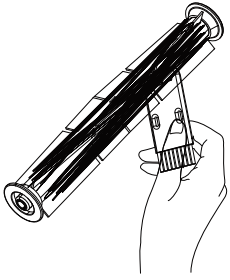

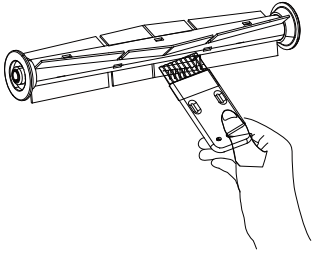

# Повседневное обслуживание

## Боковая щетка (рекомендуется еженедельная очистка)

① С помощью отвертки открутите 2 боковых винта и снимите 2 боковые щетки.
② Очистите щетку, собрав волосы и мусор, установите ее на место.

Примечание: В зависимости от применения, рекомендуется менять боковую щетку каждые 3–6 месяцев, для лучшего результата уборки.

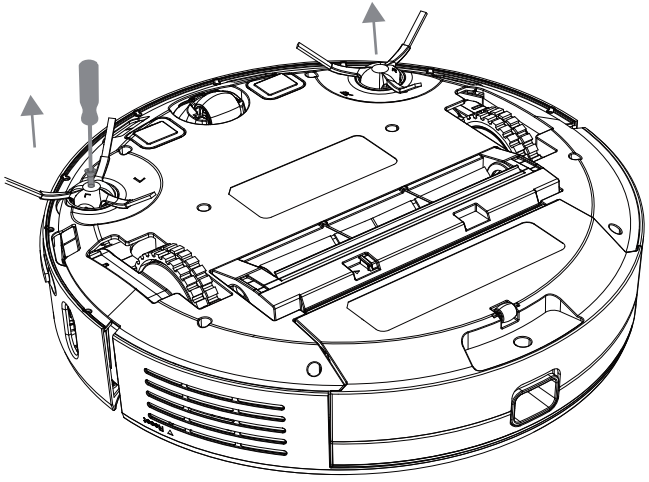

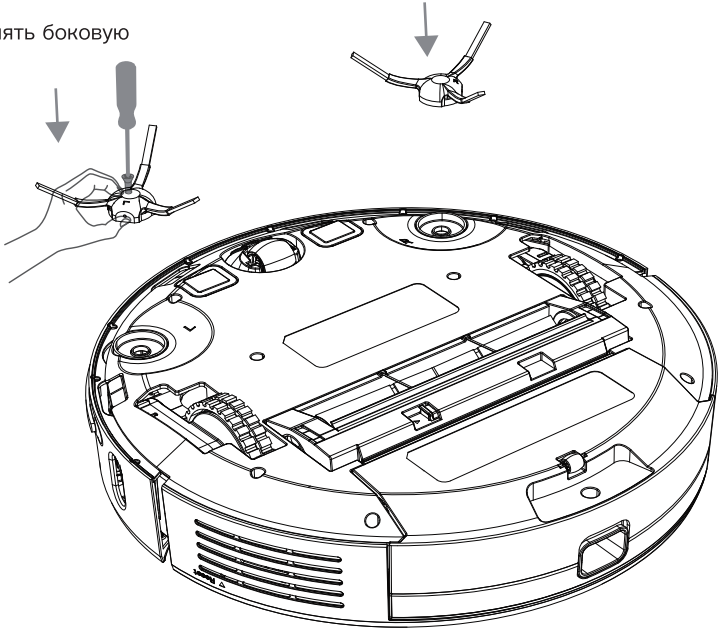

# Повседневное обслуживание

## Основной корпус и датчики (рекомендуется ежемесячная чистка)

Протрите датчик на главном корпусе мягкой сухой тканью, в том числе:

① 4 датчика падения на дне основного блока пылесоса
② Настенный датчик на правой стороне корпуса
③ Инфракрасный вспомогательный датчик перезарядки
④ Зарядные контакты на дне основного корпуса

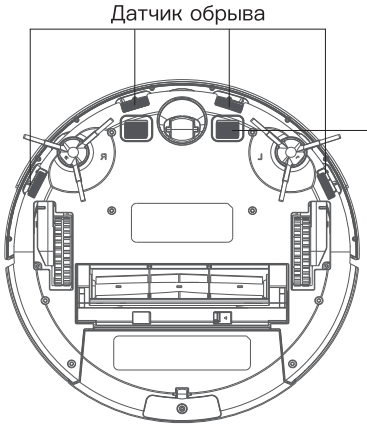


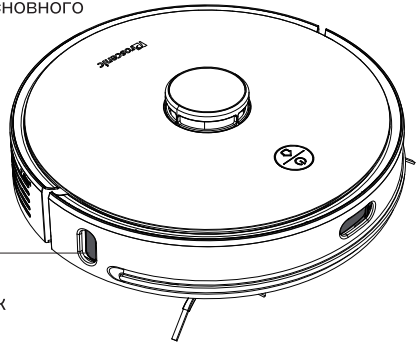


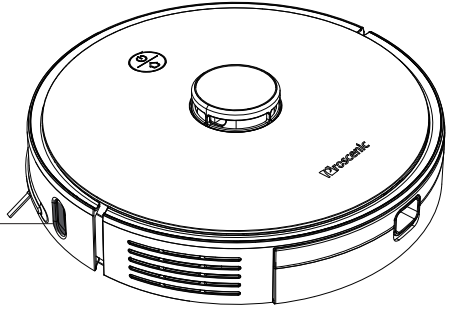

# Повседневное обслуживание

## Подставка для зарядки (рекомендуется ежемесячная очистка)

Протрите подставку для зарядки мягкой сухой тканью.

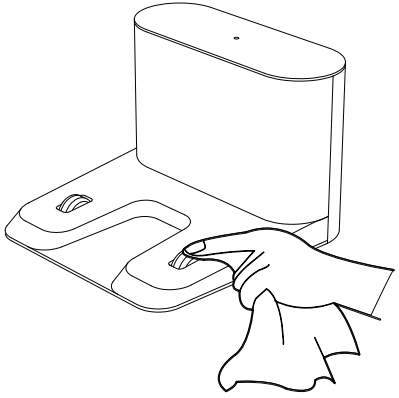

## Универсальное колесо (рекомендуется ежемесячная чистка)

① Поверните основной корпус, потяните универсальное колесо вверх;
② Очистите корпус колеса, ось и держатель, собрав волосы и мусор;
③ Установите универсальное колесо и плотно прижмите его.

Примечание: промойте водой, высушите и вставьте обратно.

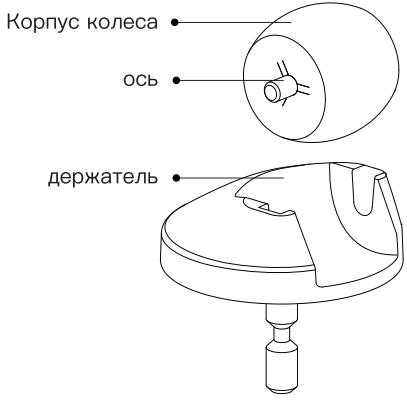

# Основные параметры

## Основной корпус

| Название | параметры |
|---|---|
| Размеры | ф350mmxф350mmx98mm |
| Вес | ≈3.6кг |
| Номинальное напряжение | 14.4V ⎓ |
| Номинальная мощность | 50W |
| Емкость батареи | 5200mAh |

## Подставка для зарядки

| Размеры | 145mmx140mmx99mm |
|---|---|
| Номинальная мощность | 30W |
| Номинальный вход | 24V ⎓ 1.2A |
| Номинальная добыча | 24V ⎓ 1.2A |

# Устранение неисправностей

| Сигналы Неисправности | Решение |
|---|---|
| Неисправность 1. Пожалуйста, убедитесь, что лазерный радар не заблокирован | Пожалуйста, проверьте или удалите посторонние предметы вокруг радара или переместите устройство в новое место для перезагрузки |
| Неисправность 2. Пожалуйста, почистите датчик падения и перейдите в новое место, для перезапуска | Повторите попытку после того, как вы почистите датчик падения пылесоса. (см. Руководство по размещению датчика) |
| Неисправность 3. При обнаружении сильного магнитного поля повторите попытку после перемещения в новое положение | Пожалуйста, переместите пылесос в новое место и повторите попытку |
| Неисправность 4. Пожалуйста, проверьте и очистите Датчик столкновения | Попробуйте нажать на полосу столкновения и перезапустить устройство после удаления посторонних предметов |
| Неисправность 5. Пылесос сильно греется. Пожалуйста, подождите, пока температура устройства вернется в норму | Температура устройства слишком высокая или слишком низкая. Пожалуйста, подождите, пока температура не вернется к норме перед использованием |
| Неисправность 6. Проблемы с зарядкой. Пожалуйста, очистите контактную зону зарядки | Пожалуйста, проверьте, используется ли оригинальный адаптер питания и находится ли подставка для зарядки в горизонтальном положении |

# Общие поломки

| Вопрос | Решение |
|---|---|
| Не загружается | Батарея разряжена, зарядите батарею<br>Температура воздуха слишком низкая (ниже 0°C) или слишком высокая (выше 50°C) |
| Не удается начать уборку | Батарея разряжена, зарядите батарею |
| Зарядка не возможна | Возле подставки для зарядки слишком много препятствий. Поставьте ее на открытой площадке<br>Пылесос слишком далеко от места перезарядки. Попробуйте поставить его ближе |
| Аномальное поведение | Перезагрузите после завершения работы |
| Во время уборки возникает странный шум | Могут попасть посторонние предметы в щетку или в колеса. Попробуйте их почистить |
| Плохое качество уборки | Пылесборник заполнен, очистите пылесборник<br>Компоненты Hepa были чем то заблокированы, попробуйте их очистить<br>На главную щетку или валик намотались инородные предметы, очистите их |
| Не удается подключиться к WiFi | Плохой сигнал WiFi, пожалуйста, убедитесь, что устройство находится в зане с хорошим покрытием WiFi<br>Wi–Fi соединение не стабильно. Сбросьте настройки Wi–Fi, скачайте последнюю версию приложения и попробуйте подключиться снова |
| Постоянные остановки | Пожалуйста, убедитесь, что пылесос не находится в режиме «Не беспокоить», так как он не будет продолжать сканирование в этом режиме<br>Зарядка вручную или установка основного корпуса обратно в зарядный стенд не будет продолжать сканирование |
| Не удается вернуться к зарядному стенду после очистки или смены положения | После точечной очистки или перемещения на большие расстояния пылесос будет заново генерировать карту. Если зарядная док–станция находится на большом расстоянии, то пылесос не сможет быть автоматически найден. Поместите ылесос на док станцию вручную |
| Не идет зарядка | Убедитесь, что вокруг зарядного устройства достаточно места, а на поверхности электродов зарядного устройства нет пыли или окиси |
| Не работает запланированная уборка | Убедитесь, что устройство подключено к сети, а если устройство не подключено к сети, то вы не можете синхронизировать запланированную уборку |
| Пылесос всегда находится в автономном режиме | Убедитесь, что пылесос находится в зоне действия WiFi |
| Телефон не может быть сопряжен с устройством | Пожалуйста, убедитесь, что зарядная док–станция и пылесос находятся в зоне покрытия WiFi, с хорошим сигналом. Следуйте инструкциям по сбросу настроек WiFi, а затем снова выполните сопряжение |

# Сведения о безопасности

## Ограничения использования

- Этот продукт предназначен только для очистки пола в домашних условиях, не используйте его на открытом воздухе (например, на балконе), на других поверхностях (например, на диване), в коммерческих или промышленных условиях.
- Не используйте в среде, где есть жидкий или вязкий материал и при температуре выше 40˚C, ниже 0˚C.
- Не разрешайте использование и эксплуатацию этого продукта людьми с физическими, умственными или когнитивными нарушениями, включая детей.
- Не позволяйте детям использовать пылесос в качестве игрушки. Во время его работы, пожалуйста, держите детей и домашних животных, как можно дальше от устройства.
- Пожалуйста, уберите все провода, лежащие на полу перед уборкой, во избежание сбоя питания или повреждения устройства, вызванного передвижением пылесоса.
- Не используйте крышку радара, крышку главного корпуса и бампер устройства в качестве погрузочно–разгрузочного оборудования.
- Пожалуйста, очищайте основной блок и зарядную подставку во время выключения питания.
- Не используйте пылесос для уборки любых горящих предметов (например, непогашенных сигарет).
- Не позволяйте пылесосу всасывать твердые или острые предметы (например, отходы отделки, стекло, гвозди и т. д.).
- Не протирайте изделие влажной тканью или какой–либо жидкостью.
- Не кладите тяжелые предметы на пылесос.
- Не оставляйте чистящую щетку в присутствии детей (головка щетки имеет острое лезвие).
- Не переворачивайте пылесос (лазерный радар не должен лежать на земле).
- Не проливайте жидкость на пылесос (пылесборник нужно чистить и вытирать насухо).
- Не подносите волосы людей или домашних животных, пальцы к всасывающему отверстию пылесоса во время работы.
- Пожалуйста, используйте этот устройство в соответствии с инструкциями данного руководства. Потребитель несет полную ответственность за любой ущерб вызванный несоблюдением правил настоящего руководства.
- Если вам необходимо перевезти пылесос, убедитесь, что основной блок выключен. Рекомендуется использовать оригинальную упаковку.
- Если пылесос не используется в течение длительного времени, пожалуйста, выключите основной блок и поместите его в прохладное и сухое место после полной подзарядки.

## Аккумулятор и зарядка

- Не используйте аккумуляторы сторонних производителей, адаптеры питания и зарядные устройства.
- Не разбирайте, не ремонтируйте и не модифицируйте батарею и подставку для зарядки.
- Не устанавливайте подставку для зарядки рядом с источником тепла (например, радиатором).
- Не протирайте зарядное устройство влажной тканью или какой–либо жидкостью.
- Не выбрасывайте отработанный аккумулятор в общий мусор. Рекомендуется утилизировать его специальными средствами, предусмотренными в стране использования.
- Если шнур питания поврежден или сломан, немедленно прекратите использование устройства и обратитесь в службу поддержки.
- Заряжайте пылесос не реже одного раза в месяц, чтобы не повредить аккумулятор.
- Запрещается сжигать устройство, так как возгорание батареи может привести к взрыву.

## Customer Service

Email:service@proscenic.tw

Customer service hotline:

| | | |
|---|---|---|
| (DE)+49 202 7588 6417 | Mon～Fri 13:00–16:00(CET) | English & German |
| (JP)+81 050 1004 5936 | 月曜～金曜 9:00–17:00 | Japanese |
| (USA)+1 888 517 9168 | Mon–Fri 9:00–17:30(PT) | English |
| (CN)+86 400–0097–087 | 周一～周五 9:00–17:00 | Chinese |

Proscenic

Proscenic Technology Co., Ltd. (Authorized)
Shenzhen Proscenic Technology Co., Ltd. (Manufacturer)
Address: 10F No. 112, Wende Rd., Zhongli Dist., Taoyuan City 320, Taiwan
Web: www.proscenic.com

要求：
材质：封面/封底157G铜版纸+哑膜，内页128G铜版纸；
尺寸：A5；
封装要求：胶装。